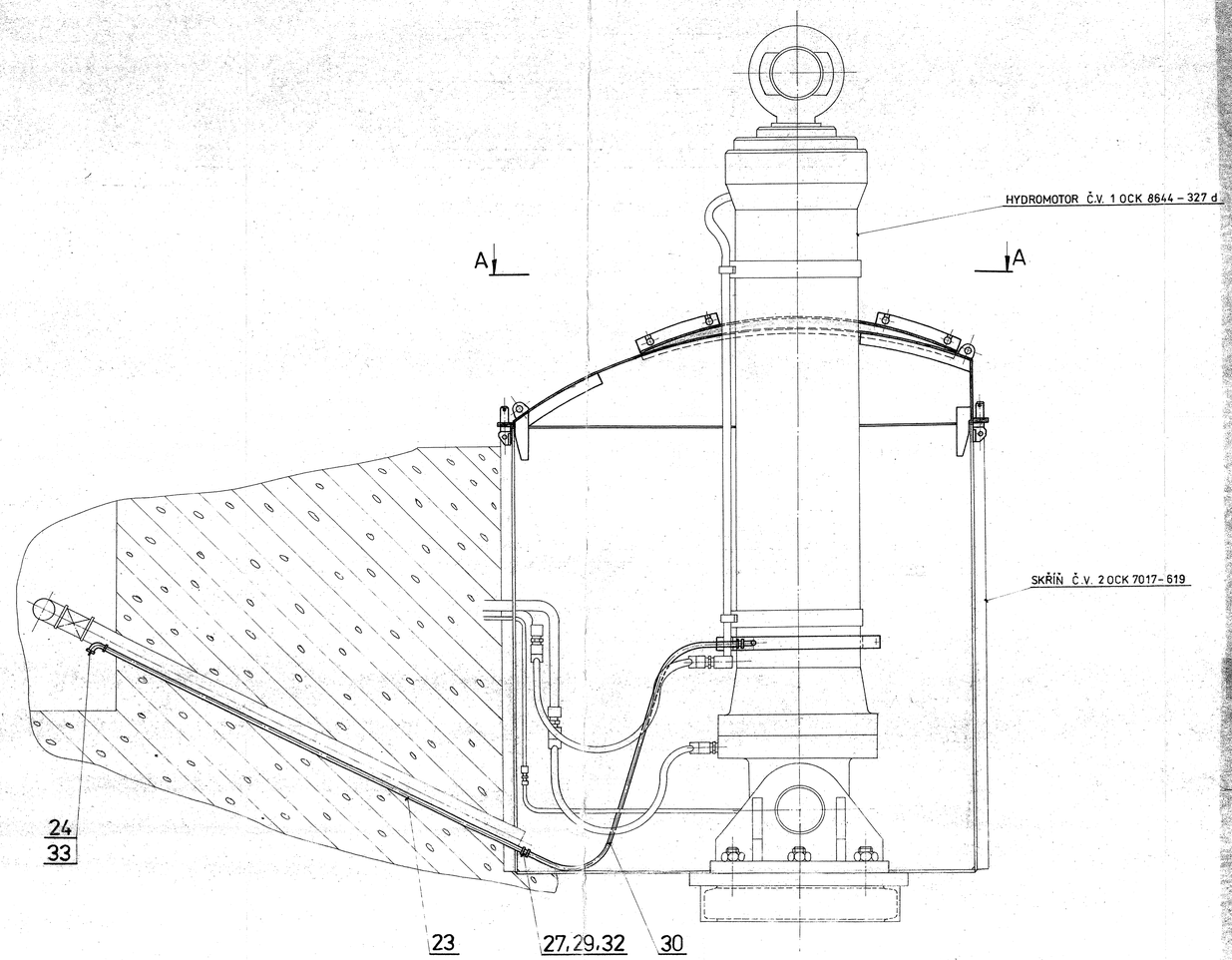

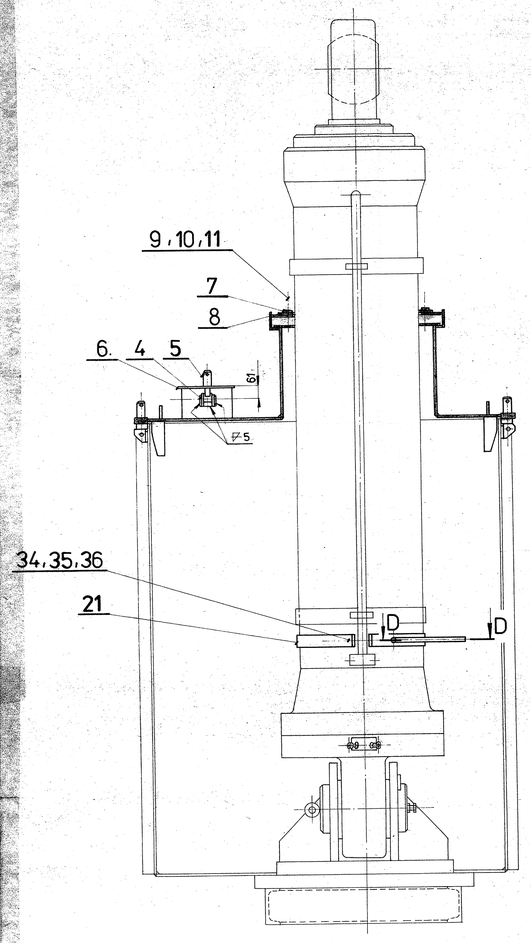

B – B
M 1:1

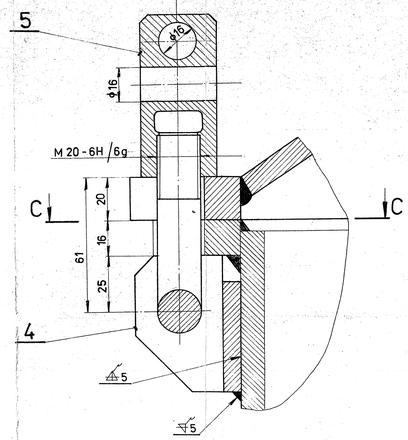

C – C
M 1:1
(ÚPRAVA SKŘÍNĚ)

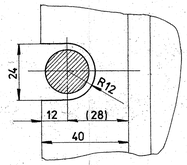

E – E
M 1:1

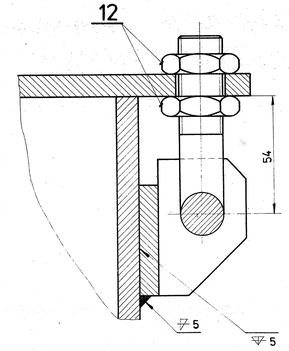

A – A

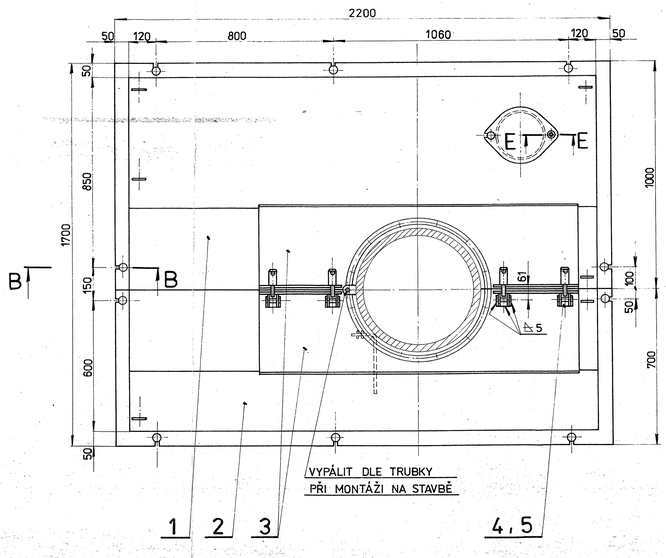

D – D
M 1:1

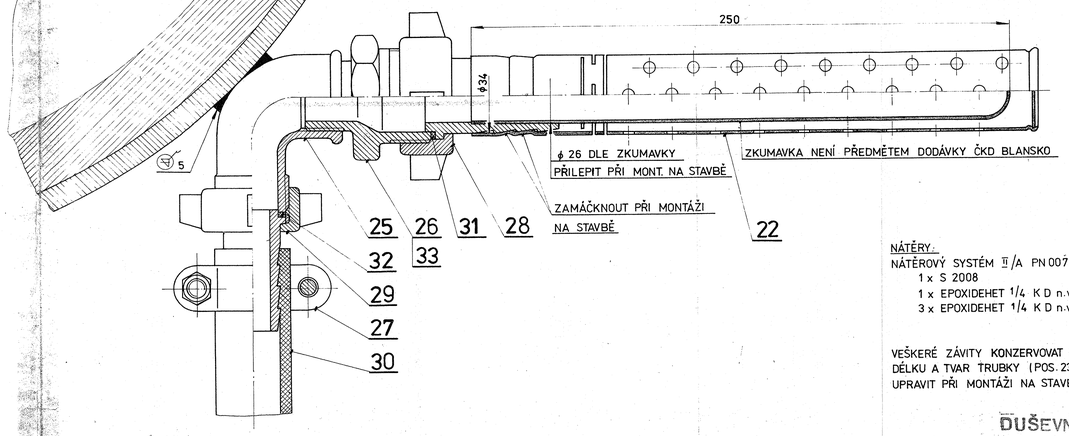

NÁTĚRY:
NÁTĚROVÝ SYSTÉM II/A PN 007506 – 12 m²
1 x S 2008
1 x EPOXIDEHET 1/4 K D n.v.
3 x EPOXIDEHET 1/4 K D n.v. – NA STAVBĚ

VEŠKERÉ ZÁVITY KONZERVOVAT MOLYKEM
DÉLKU A TVAR TRUBKY (POS. 23) VČETNĚ ZÁVITU G 1"
UPRAVIT PŘI MONTÁŽI NA STAVBĚ

DUŠEVNÍ MAJETEK ČKD
bude sloužit výhradně
odběrateli

80 OCK
9822-940/5

Marka	RŮŽIČKA	KO	1-14, 565kg 21-36, 22 kg
1:10			
1:x			

PŘÍSLUŠENSTVÍ
PRAVÉ SKŘÍNĚ
HYDROMOTORU

0 OCK 9822-940