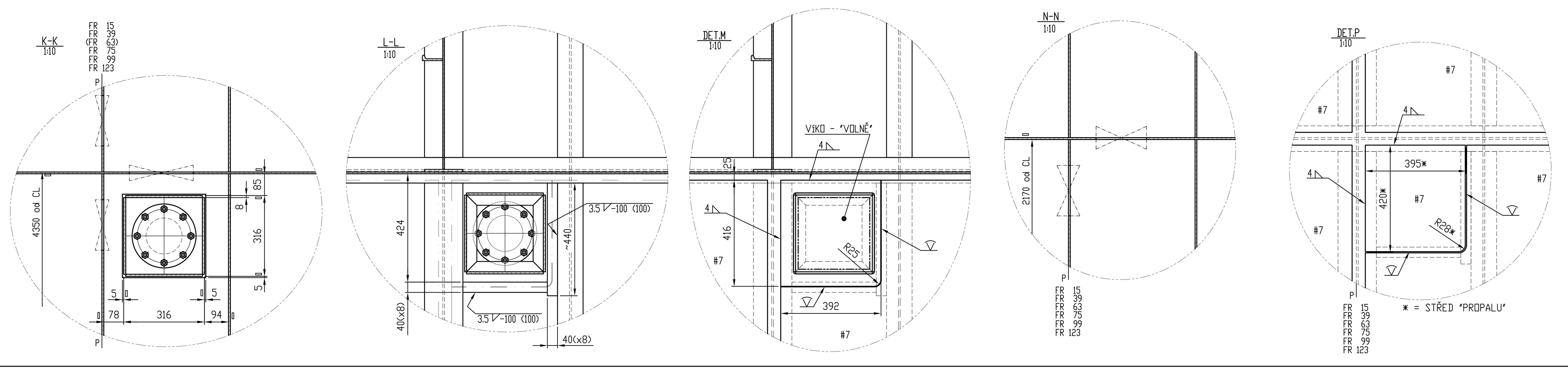

DÉLKA NA VODORYSCE	L_{KVR} =	70,10 m
DÉLKA MAX.	L_{MAX} =	71,07 m
ŠÍŘKA NA HL. ŽEBRU	B =	10,40 m
ŠÍŘKA MAX.	B_{MAX} =	10,47 m
VÝŠKA BOKU	H =	2,50 m
ROZTEČ ŽEBER	a =	0,495 m
PONOR MAX.	T_{MAX} =	2,20 m
NOSNOST	N =	1230 t
VÝTLAK MAX.	D_{MAX} =	1515 t

CELKEM 10 JÍMEK
JÍMKA - viz č.v. : 68-10-90-01
NEJSOU UVÁDĚNY SVÁRY PŮVODNÍ TČ
PRO ROZMÍSTĚNÍ POUŽITO ROZMÍSTĚNÍ PŘEPÁŽEK DLE "GP 11-416-01"
PŘÍDAVNÝ MATERIÁL (ELEKTRODY, SVAŘECÍ DRÁT) MUSÍ MÍT ROVNĚŽ SCHVÁLENÍ ČLPR

Změna	Datum	Podpis	Zpracoval Stanislav Kršňák
Pozn.		Hmotnost ~ kg	Materiál: MATERIÁL "A"-ČLPR ATEST 3.2-ČLPR dle EN10204
Měřítko 1:100 1:10	Formát A1	Kreslil Kršňák	Normoval	Rozměr
		Datum VII/09		Polotovar
		Kontroloval	Schválil	Č. sestavy 11-416-01
Název			Typ TČ 1000	Listů 1 List 1

KONTROLNÍ A ČERPACÍ JÍMKY
- ROZMÍSTĚNÍ -

68-10-90-00