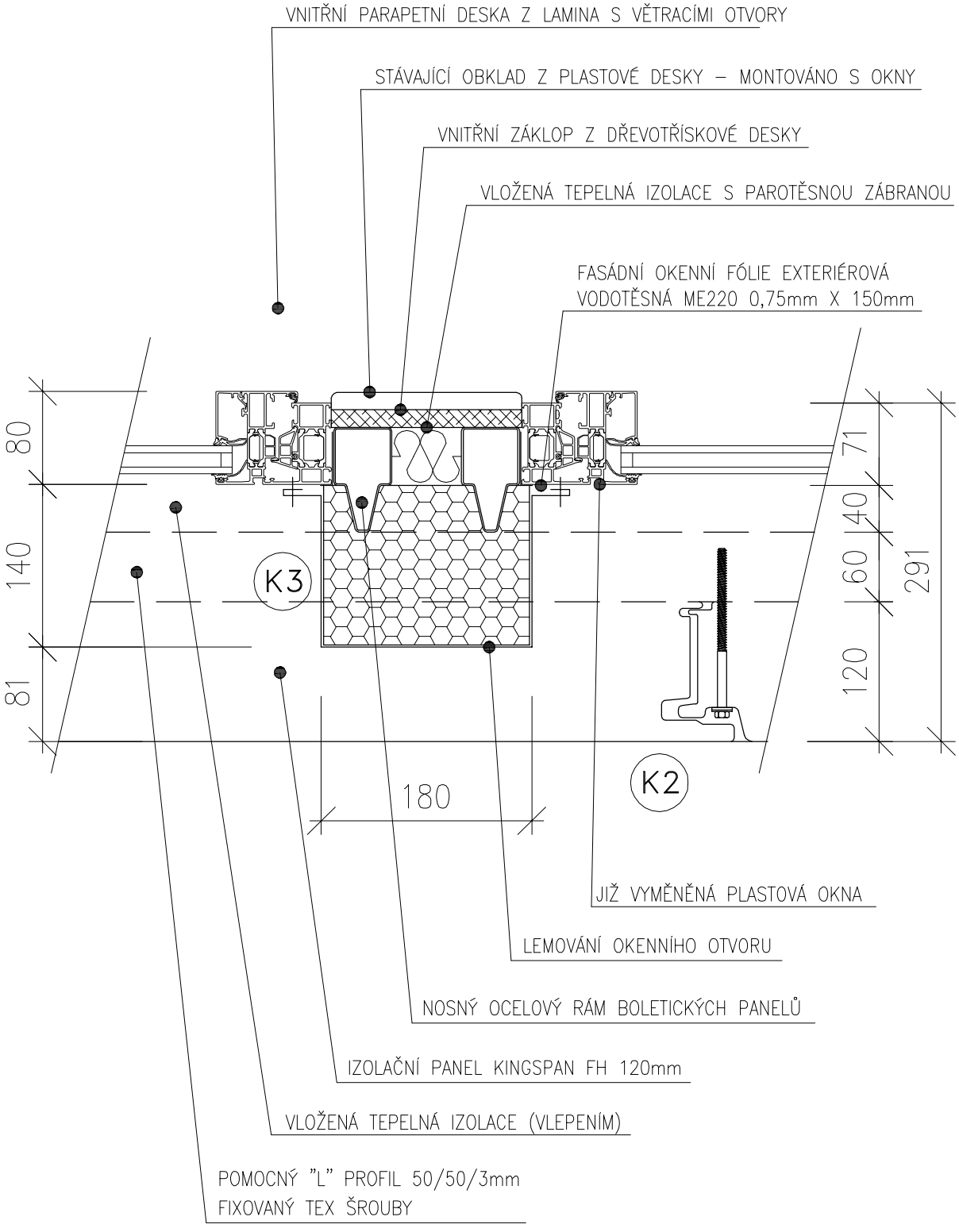DETAIL 3 – MEZIOKENNÍ PILÍŘEK