LEGENDA

- STÁVAJÍCÍ KONSTRUKCE
- ODSTRAŇOVANÉ KONSTRUKCE
- STÁVAJÍCÍ KONSTRUKCE ZDĚNÉ / KAMENNÉ
- ODSTRAŇOVANÉ KONSTRUKCE ZDĚNÉ
- SH 01 — SANACE PODLAHY
- SH 01 — ODSTRAŇOVANÁ SKLADBA PODLAHY
- SR 01 — SANACE STROPU
- SR 01 — ODSTRAŇOVANÁ SKLADBA STROPU
- SV 01 — SANACE STĚN

OZNAČENÍ UMĚLECKOŘEMESLNÝCH PRVKŮ

- O 01 — OZNAČENÍ OKEN
- D 01 — OZNAČENÍ DVEŘÍ
- T.01 — OZNAČENÍ TRUHLÁŘSKÝCH, TESAŘSKÝCH PRVKŮ
- Z.01 — OZNAČENÍ ZÁMEČNICKÝCH, KOVÁŘSKÝCH PRVKŮ
- X.01 — OZNAČENÍ OSTATNÍCH PRVKŮ
- P.01 — OZNAČENÍ KLEMPÍŘSKÝCH PRVKŮ
- O 01 — OZNAČENÍ ODSTRAŇOVANÝCH OKEN
- D 01 — OZNAČENÍ ODSTRAŇOVANÝCH DVEŘÍ
- X.01 — OZNAČENÍ ODSTRAŇOVANÝCH PRVKŮ
- ZACHYCENÝ SPÁROŘEZ NÁŠLAPNÉ VRSTVY
- ODSTRAŇOVANÝ BETONOVÝ POVRCH

SKLADBA STŘECHY ODSTRAŇOVANÁ

SP 01 ODSTRAŇOVANÁ SKLADBA

- opatrné odstranění stávající taškové krytiny
- laťování 40x60 mm
- zkontrolování stavu stávajících krokví (úpravy součástí krovu)

SKLADBA SVISLÝCH KONSTRUKCÍ - ODSTRANĚNÍ

SV 01 ODSTRAŇOVANÁ SKLADBA, CELKOVÁ TL. 120 mm, DŘEVĚNÉ ZAVĚTROVÁNÍ

- prkna š. 150-200 mm, 20mm tl.
- trámky 100x120mm, kotveny do kapes sloupů

SV 02 ODSTRAŇOVANÁ SKLADBA, CELKOVÁ TL. 120 mm, DŘEVĚNÉ ZAVĚTROVÁNÍ KROVU

- prkna š. 150-200 mm, 20mm tl.
- trámky 100x120mm, kotveno do vodorovných prvků krovu

SV 03 STÁVAJÍCÍ SKLADBA, SANACE CIHELNÉ PODEZDÍVKY

- cihly - obnova cihelné podezdívky
- poškozené části cihelné přizdívky soklu bude šetrně rozebrána a uschována k opětovnému použití, stávající cihly budou doplněny shodným zdivem stejné kvality, odolnosti, struktury, velikosti a barevnosti jako má stávající cihelné zdivo přizdívky, referenční vzorek bude určen na stavbě, bude znovu využito maximální množství původního materiálu (výkaz výměr předpokládá využití 100% stávajícího materiálu, 10% doplněného nového shodného materiálu)
- musí se dbát na kvalitní provázání nového a stávajícího zdiva
- křížový podhoz vápenocementovou maltou
- jednovrstvá vápenná nastavovaná omítka, hrubá, stržená lžící
- barva a struktura omítky bude odpovídající stávající omítce, případně bude nová malta patinována (barevnost omítky bude případně upravena složením, poměru písku, případně doplněna minerální barvou), dle potřeby bude lokálně patinována
- pozn. složení malty bude určeno na stavbě pomocí laboratorní analýzy odebraných vzorků stávající malty

POZNÁMKY

1. DOKUMENTACE JE PROVEDENA DLE PLATNÝCH ČSN A PŘEDPISŮ SOUVISEJÍCÍCH V ROZSAHU DOKUMENTACE PRO PROVEDENÍ STAVBY. VEŠKERÉ ÚDAJE, KTERÉ NEJSOU ŘEŠENY V RÁMCI PD BUDOU ŘEŠENY V RÁMCI AUTORSKÉHO DOZORU NEBO DÍLENSKOU DOKUMENTACÍ. V PŘÍPADĚ ZJIŠTĚNÍ ROZPORŮ MEZI NALEZENÝM SKUTEČNÝM STAVEM A DOKUMENTACÍ NEPRODLENĚ KONTAKTOVAT PROJEKTANTA. SOUČÁSTÍ PROJEKTOVÉ DOKUMENTACE NENÍ ŘEŠENÍ INTERIÉRU.
2. VEŠKERÉ ROZMĚRY JE TŘEBA OVĚŘIT PŘÍMO NA STAVBĚ A PŘÍPADNĚ UPŘESNIT.
3. VEŠKERÉ STAVEBNÍ, KONZERVAČNÍ A RESTAURÁTORSKÉ ZÁSAHY BUDOU V PRŮBĚHU PRACÍ KONZULTOVÁNY SE ZÁSTUPCEM INVESTORA, PROJEKTANTA A PAMÁTKOVÉ PÉČE.
4. VEŠKERÉ INVENTARIZOVANÉ PRVKY BUDOU POD DOHLEDEM ZÁSTUPCŮ PAMÁTKOVÉ PÉČE A PROJEKTANTA OCHRÁNĚNY, PŘÍPADNĚ ODSTROJENY A OPRAVENY KVALIFIKOVANÝMI ŘEMESLNÍKY. PODROBNÝ POPIS VIZ TABULKY UMĚLECKO- ŘEMESLNÝCH PRVKŮ.
5. NOVOTVARY OKEN A DVEŘÍ JSOU PODROBNĚ POPSÁNY V KNIZE UMĚLECKO-ŘEMESLNÝCH PRVKŮ. PŘED VÝROBOU JE NUTNÉ OTVORY PEČLIVĚ ZAMĚŘIT NA STAVBĚ.
6. PŘI BOURÁNÍ BUDOU VEŠKERÉ KONSTRUKCE NAD BOURANOU ČÁSTÍ DOSTATEČNĚ PODEPŘENY. VZNIKNOU- LI V PRŮBĚHU BOURÁNÍ SPORNÉ TRHLINY ČI JINÉ PROBLÉMY NUTNO PŘIVOLAT STATIKA.
7. VEDENÍ VŠECH SÍTÍ BUDOU VEDENY VE STÁVAJÍCÍCH TRASÁCH. NOVÉ TRASY BUDOU VYTYČENY DLE POKYNŮ PROJEKTANTA.
8. PROSTUPY MEZI JEDNOTLIVÝMI POŽÁRNÍMI ÚSEKY BUDOU ŘEŠENY DLE PROJEKTU POŽÁRNĚ BEZPEČNOSTNÍHO ŘEŠENÍ. HASÍCÍ PŘÍSTROJE BUDOU UMÍSTĚNY DLE ČÁSTI POŽÁRNÍ OCHRANA.
9. VEŠKERÝ PŮVODNÍ STAVEBNÍ MATERIÁL (KAMENNÉ PRVKY, NEPORUŠENÉ CIHLY) BUDE OČIŠTĚN, VYTŘÍDĚN A USCHOVÁN A PO POSOUZENÍ STAVU MAXIMÁLNĚ VYUŽIT PŘI REKONSTRUKCI OBJEKTU.
10. OBJEKT BUDE PŘED ZAPOČETÍM PRACÍ KOMPLETNĚ VYKLIZEN, ODSTROJEN VČ. SVÍTIDEL A ZAŘ. PŘEDMĚTŮ
11. DOKUMENTACE POPISUJE ZÁKLADNÍ MATERIÁLOVÉ ŘEŠENÍ, KONKRÉTNÍ BAREVNOST POVRCHŮ BUDE STANOVENA V REALIZACI NA ZÁKLADĚ VYVZORKOVÁNÍ PŘÍMO NA STAVBĚ, ZA AUTORSKÉHO DOZORU A DOZORU PŘÍSLUŠNÝCH PRACOVNÍKŮ PAMÁTKOVÉ PÉČE
12. ROZSAH SANAČNÍCH ÚPRAV FASÁDY BUDE STANOVEN ODBORNÝM PRACOVNÍKEM PŘED ZAPOČETÍM PRACÍ. DO VÝKAZU VÝMĚR SANAČNÍCH ZÁSAHŮ JSOU ZAPOČÍTÁNY I V POHLEDU NEVIDITELNÉ PLOCHY (VYSTUPUJÍCÍ ČÁSTI FASÁDY, KOMÍNY APOD.)
13. DOKUMENTACE JE ZPRACOVÁNA NA ZÁKLADĚ GEODETICKÉHO ZAMĚŘENÍ Z ŘÍJNA R. 2016 ZPRACOVANÉHO GEODETICKOU KANCELÁŘÍ: CePT
14. DOKUMENTACE ZACHYCUJE STAV OBJEKTU K 10/2016.
15. KROV ŘEŠEN SAMOSTATNĚ V ODDÍLU D.1.1.b) VÝKRES Č. 04-05. PŮVODNÍ SVODY DEŠŤOVÉ VODY BUDOU DEMONTOVÁNY A NAHRAZENY NOVÝMI SVODY.

S

DET A - PROTÉZOVÁNÍ POZEDNICE

NASTAVENÍ POZEDNICE

POHLED SHORA

POHLED Z BOKU

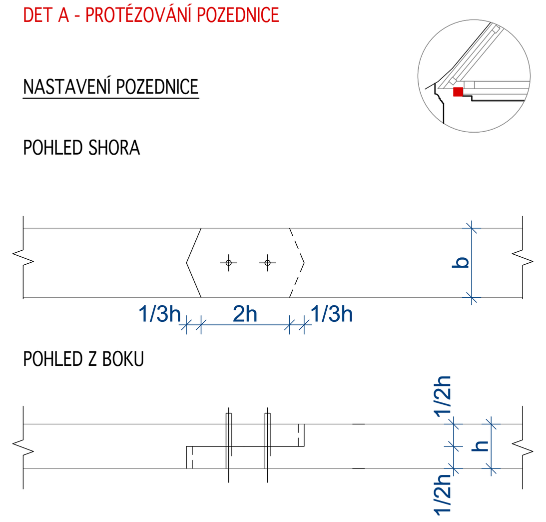

ROVNÝ PLÁT SEŘÍZNUTÝ NA OSTRO (PLÁT S OSTRÝMI ČELY), KOLÍKOVANÝ

OBNOVA PŮVODNÍHO SPOJE,
PODLE NÁLEZOVÉ SITUACE NA STAVBĚ
(VÝKAZ VÝMĚR PŘEDPOKLÁDÁ PLÁTOVÁNÍ,
KROKEV PŘIKOLÍKOVÁNA)

DET B - PROTÉZOVÁNÍ KROKVE

NASTAVENÍ KROKVE

POHLED SHORA

POHLED Z BOKU

ŘEZ

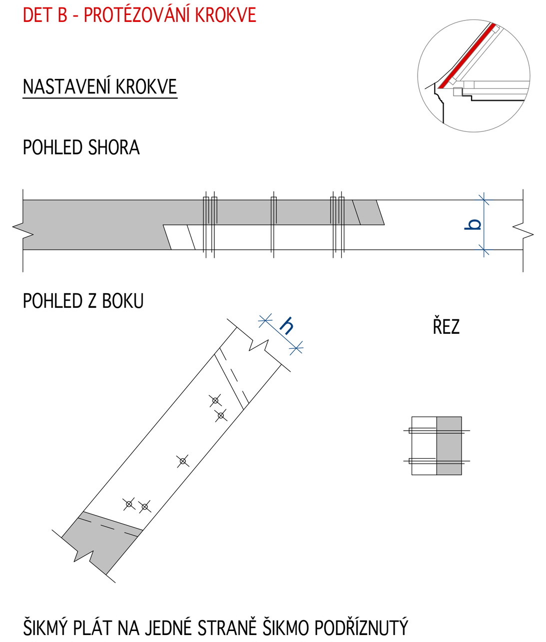

ŠIKMÝ PLÁT NA JEDNÉ STRANĚ ŠIKMO PODŘÍZNUTÝ
(ŠIKMÝ PLÁT JEDNOSTRANNĚ ŠIKMOČELÝ),
KOLÍKOVANÝ

OBNOVA PŮVODNÍHO SPOJE,
PODLE NÁLEZOVÉ SITUACE NA STAVBĚ
(VÝKAZ VÝMĚR PŘEDPOKLÁDÁ PLÁTOVÁNÍ,
KROKEV PŘIKOLÍKOVÁNA)

DET C - PROTÉZOVÁNÍ VAZNÉHO TRÁMU

NASTAVENÍ VAZNÉHO TRÁMU

POHLED SHORA

POHLED Z BOKU

ŘEZ

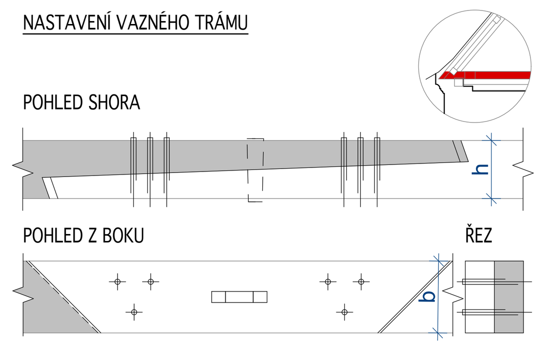

ŠIKMÝ PLÁT NA OBOU STRANÁCH ŠIKMO PODŘÍZNUTÝ
(ŠIKMÝ PLÁT OBOUSTRANNĚ ŠIKMOČELÝ),
KOLÍKOVANÝ, S KLÍNEM

OBNOVA PŮVODNÍHO SPOJE,
PODLE NÁLEZOVÉ SITUACE NA STAVBĚ
(VÝKAZ VÝMĚR PŘEDPOKLÁDÁ PLÁTOVÁNÍ,
KROKEV PŘIKOLÍKOVÁNA)

DET D - NASTAVENÍ SLOUPKU

NASTAVENÍ SLOUPKU

POHLED Z BOKU

ŘEZ

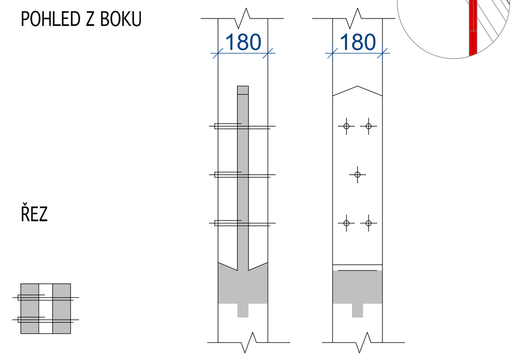

ŠIKMÝ PLÁT NA OBOU STRANÁCH ŠIKMO PODŘÍZNUTÝ
(ŠIKMÝ PLÁT OBOUSTRANNĚ ŠIKMOČELÝ), KOLÍKOVANÝ

OBNOVA PŮVODNÍHO SPOJE,
PODLE NÁLEZOVÉ SITUACE NA STAVBĚ
(VÝKAZ VÝMĚR PŘEDPOKLÁDÁ PLÁTOVÁNÍ,
KROKEV PŘIKOLÍKOVÁNA)

DET E - OSAZENÍ NOVÉHO PÁSKU

OSAZENÍ PÁSKU

ČEPOVANÝ SPOJ

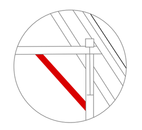

OBNOVA PŮVODNÍHO SPOJE,
PODLE NÁLEZOVÉ SITUACE NA STAVBĚ
(VÝKAZ VÝMĚR PŘEDPOKLÁDÁ ČEPOVANÝ SPOJ)

OBECNĚ BUDOU SPOJE VŽDY PŘEDNOSTNĚ PROVEDENY PODLE NÁLEZOVÉ SITUACE DANÉHO PŮVODNÍHO SPOJE, KTERÝ SE NA STAVBĚ NAJDE, STÁVAJÍCÍ TYPY SPOJŮ MAJÍ PRIORITU NAD NAVRŽENÝMI TYPY SPOJŮ V DOKUMENTACI

LEGENDA

SANACE,OBNOVA VYZNAČENÝCH ČÁSTÍ KROVU

1. Pozednice
2. Pásek
3. Krokev
4. Vazný trám
5. Sloupek
6. Vaznice

TYPY ZÁSAHU DO KONSTRUKCE

- Náhrada protézováním
- Náhrada celého prvku
- Nový prvek
- Odstranění prvku

MYKOLOGIE

- Poškození houbou typu trámovka nebo dřevokazným hmyzem

NÁVRH SANACE STÁVAJÍCÍHO KROVU

Po sejmutí střešní krytiny bude provedena podrobná kontrola všech prvků krovu z hlediska porušení vlhkostí a dřevokaznými houbami.
V případě porušení budou prvky krovu sanovány.
Zásady řešení sanace/obnovy jednotlivých prvků krovu:

POZEDNICE: narušené části se vyříznou s minimálním přesahem 600mm do zdravého dřeva, nové části pozednice se přeplátují ke stávající pozednici, viz výkres detailů.

VAZNICE, KROKVE: narušené části se přiříznou s minimálním přesahem 600mm do zdravého dřeva, nové části se spojí pláty se stávajícími částmi, viz výkres detailů.

SLOUPKY: narušené části se vyříznou s minimálním přesahem 600mm do zdravého dřeva, nové části se spojí pláty se stávajícími částmi, viz výkres detailů.

VAZNÉ TRÁMY: narušené části se vyříznou s minimálním přesahem 600mm do zdravého dřeva, nové části se spojí pláty se stávajícími částmi, viz výkres detailů.

POZNÁMKY

- Skutečné rozměry je nutné ověřit na místě.
- Práce je nutné provádět dle postupů uvedených v technické zprávě.
- Budou-li v průběhu stavebních prací zjištěny okolnosti , které se liší od předpokladů, je nutno kontaktovat projektanta.

±0,000 = 205.68 m. n. m. B.p.v. Č. PARC. 376, 1003, 465, 876, 318, 949, 288, K.Ú. KLADRUBY NAD LABEM, Č. PARC. 688, 689, K.Ú. SELMICE

AUTOR NÁVRHU:	VYPRACOVAL:	ZODPOVĚDNÝ PROJEKTANT:	GENERÁLNÍ PROJEKTANT
Ing. arch. Jakub Masák	Ateliér Masák & Partner s.r.o.: Ing. arch. Karolína Zedníčková, Ing. arch. Jaroslav Svěrek, Ing. arch. Ludmila Strnadová	Ing. arch. Jakub Masák, autorizovaný architekt, č. autorizace: 03086	Ateliér Masák & Partner, s.r.o., Rooseveltova 39/575, 160 00 Praha 6 -Bubeneč, IČ: 27086631
HIP: Václav Jankovský, Dis.			Masák & Partner ARCHITECTURE DESIGN URBAN PLANNING
STAVEBNÍK: Národní hřebčín Kladruby nad Labem, s. p. o., Kladruby nad Labem, 533 14, IČ: 72048972			STUPEŇ PROJEKTU: DUR + DSP
AKCE: REVITALIZACE KULTURNÍ KRAJINY A VYBRANÝCH HISTORICKÝCH OBJEKTŮ NKP HŘEBČÍN KLADRUBY NAD LABEM – OBNOVA HISTORICKÝCH OBJEKTŮ			DATUM: 01/2017; MĚŘÍTKO: 1:50; Č. PARÉ:
ČÁST: DOKUMENTACE STAVEBNÍHO OBJEKTU			ČÁST: D.1
ST. OBJ.: STODOLA NA MILÁČKU			Č. STAV. OBJEKTU: SO 01
VÝKRES: PŮDORYS KROVU - STÁVAJÍCÍ STAV, ODSTRAŇOVANÉ KCE			Č. VÝKRESU: D.1.1.b.3