ZÁKLADNÍ HODNOTY	
NAPĚŤOVÁ SOUSTAVA	3~NPE 50Hz,400V/TN-S
INSTALOVANÝ VÝKON (KW)	cca 12
PRUMĚRNÉ ZATÍŽENÍ (KW)	cca 7
ÚČINÍK (cos fí)	0.95
OCHRANA PŘED ÚRAZEM ELEKTRICKÝM PROUDEM	AUTOMATICKÝM ODPOJENÍM POSPOJOVÁNÍM PROUD. CHRÁNIČEM
JMENOVITÝ PROUD PŘÍPOJKY (A)	20
ZKRATOVÝ PROUD (Iks) (kA)	< 6
ZKRATOVÝ PROUD (Ikm) (kA)	
KRYTÍ	IP65
VÝROBCE	
ROZMĚR mm (š.x v. x hl.)/TYP	448x460x88

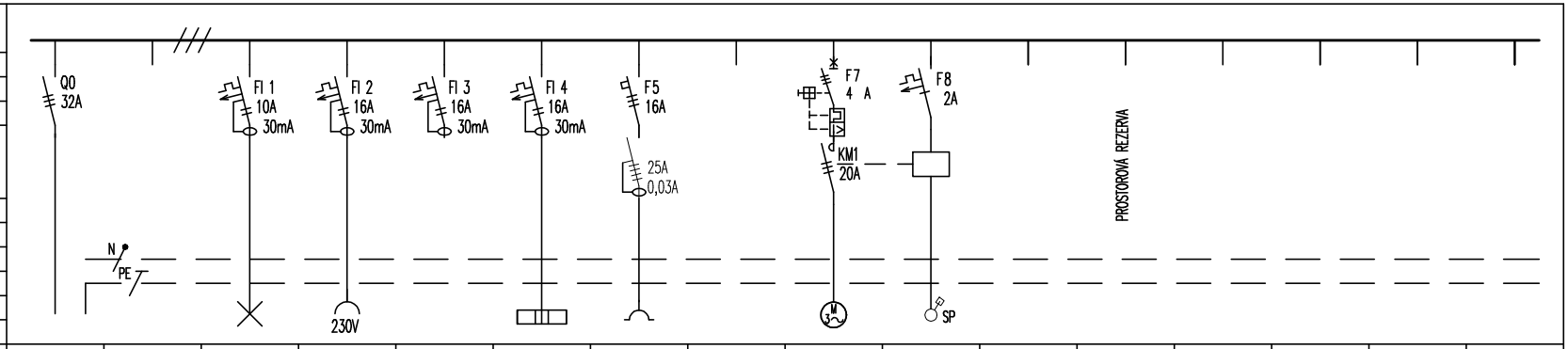

VÝVOD	ČÍSLO VÝVODU/PŘÍVODU			1	2	3	4	5	6	7	8						
	NÁZEV POZIČNÍ ČÍSLO	HLAVNÍ VYP. PŘÍVOD Z RE		SVĚTLA S1	ZÁSUVKY 230V Z1	ZÁSUVKY 230V REZERVA	PŘÍMOTOP EH2	ZÁSUVKA 400V		ČERPADLO STUDNA	TLAKOVÝ SPÍNAČ						
	INSTALOVANÝ VÝKON (kW)			0,3	0,3		1	9		1,75							
	JMENOVITÝ PROUD (A)																
PŘÍSTROJE ROZVADĚČE – SILOVÉ	POJISTKY HLAVNÍ																
	POJISTY POMOCNÉ																
	VYPÍVAČ																
	JISTIČ	25B/3						16B/3			2B/1						
	CHRÁNIČ							25/3N/0,03A									
	MOTOROVÝ SPOUŠTĚČ									2,5-4A							
	STYKAČ									20A/3/230V							
	TEPELNÁ SPOUŠŤ																
	ZKRATOVÁ SPOUŠŤ																
	JISTIČOCHRÁNIČ			10B/1N/30mA	16B/1N/30mA	16B/1N/30mA	16B/1N/30mA										
	POMOCNÉ RELÉ																
	PŘEPĚŤ. OCHRANA																
	ZDROJ AC, DC																
PŘÍSTROJE ROZVADĚČE – ŘÍDICÍ A MĚŘICÍ	TRANSFORMÁTOR PROUDU																
	AMPERMETR																
	VOLTMETR																
	SPINACÍ HODINY																
	ELEKTROMĚR																
	TLAČÍTKO																
	PŘEPÍNAČ																
	SIGNÁLNÍ SVÍTIDLO																
	SCHOD. RELE IMPULZNÍ																
	X																
ROZVOD	SVORKOVNICE																
	OVLADAČ																
	KABEL SILOVÝ	CYKY-J 5x6		CYKY-J 3x1,5	CYKY-J 3x2,5		CYKY-J 3x2,5	CYKY-J 5x2,5		CYKY-J 5x1,5							
	KABEL OVLÁDACÍ										CYKY-O 3x1,5						
	MET	CYA 16															

POZNÁMKA: .

ROZVÁDĚČ	RV
LISTŮ CELKEM:	2
LIST ČÍSLO:	2