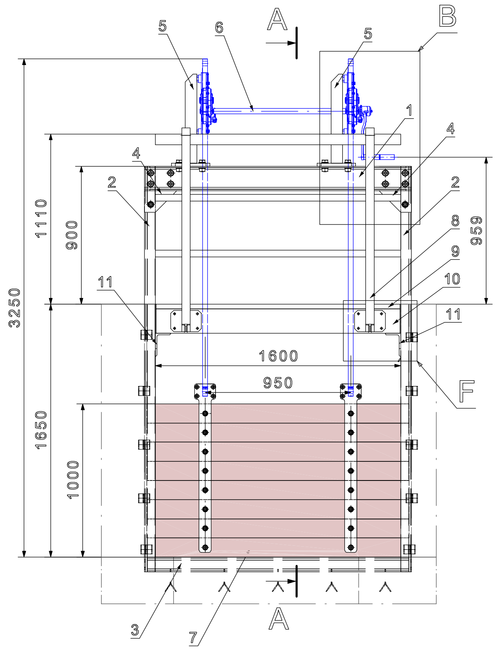


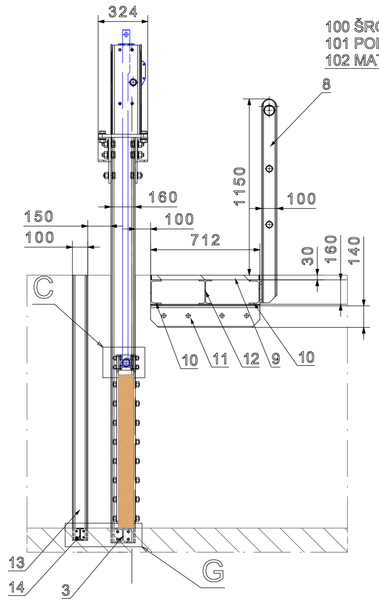


## Detail B
## MĚŘÍTKO 1:10

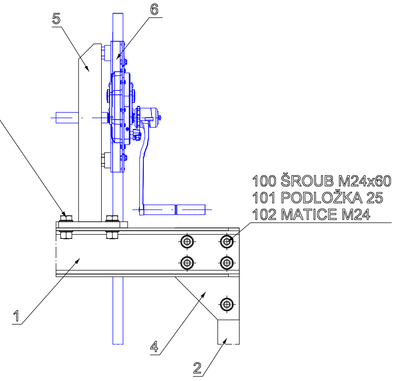


## Detail D
## MĚŘÍTKO 1:5

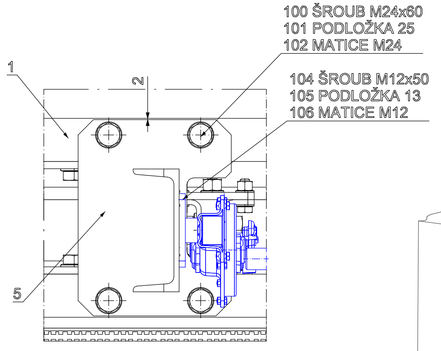


## NEUMĚŘ I
## AXONOMETRICKÝ POHLED
## MĚŘÍTKO 1:30

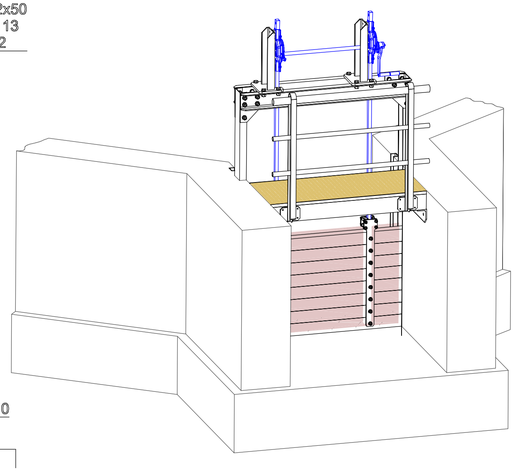

## Detail C
## MĚŘÍTKO 1:5

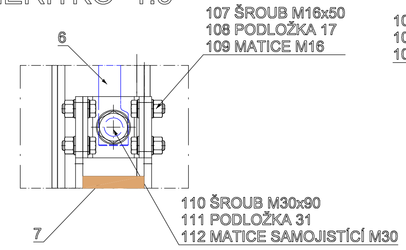


## Detail F
## MĚŘÍTKO 1:5

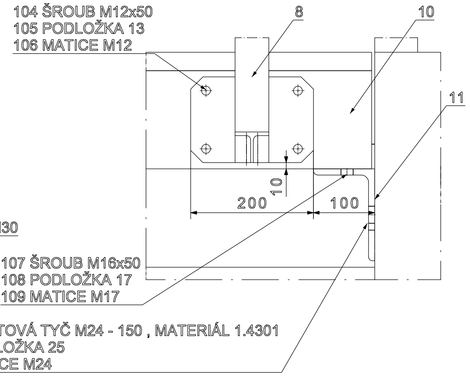


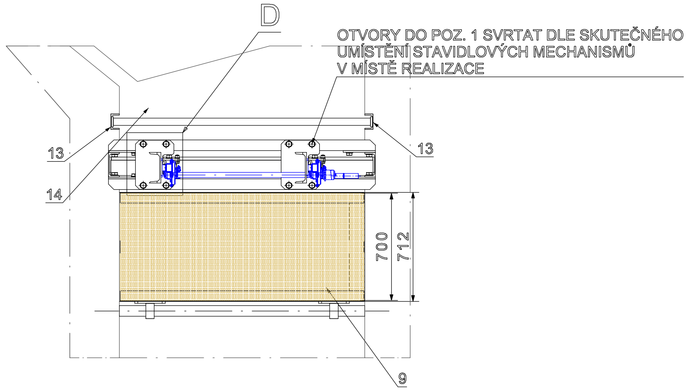


## Detail G
## MĚŘÍTKO 1:5

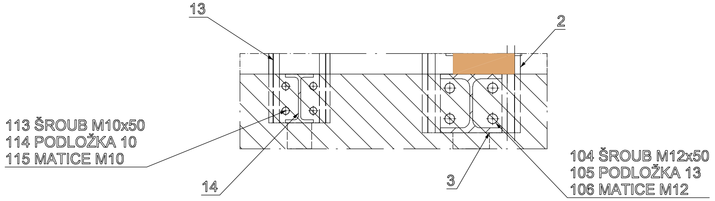


SPOJOVACÍ MATERIÁL V PROVRCHOVÉ ÚPRAVĚ: ŽÁROVÝ ZINEK

| Ind. | Poč. Cnt. | Popis změny / Description of Change | Provedl/Issued | Schválil/Appr. | Dat./Date |
|---|---|---|---|---|---|
| - | - | - | - | - | - |

| | |
|---|---|
| Norma<br>Standard | Čistá hm. kg<br>Mass netto |
| Polotovar<br>Raw Product | Hrubá hm. kg<br>Mass brutto |
| Materiál výchozí<br>Default material | Materiál konečný<br>Final material |
| TDP<br>Tech.Deliv.Cond. | Sestava/Assembly |

| Tolerance/Tolerance | Neoznačené hrany<br>Unmarked edges | Drsnost/Roughness |
|---|---|---|
| ISO 8015<br>ISO 2768 mK | ISO 13715 -0,4 +0,4 | ISO 1302:1978<br>Ra |

| | | |
|---|---|---|
| VYPRACOVAL<br>Jiří Kořínek | ZODPOVĚDNÝ PROJEKTANT<br>Ing. Jiří Tägl | Ing. Jiří Tägl<br>Mechurova 354, Klatovy 339 01<br>IČO: 743 69 741<br>tel.: 732 987 306<br>projekce vodohospodářských staveb<br>inženýrská činnost,<br>autorizace ČKAIT 0201489 |
| INVESTOR | Povodí Vltavy s.p., Holečkova 3178/8, 150 00 Praha 5 | |
| STAVBA | "MVN Neuměř I a II, odstranění sedimentů z nádrží, oprava hrází, zdí a funkčních objektů" | MĚŘÍTKO 1:20<br>DATUM 02/2023 |
| NÁZEV PŘÍLOHY | | STUPEŇ PROJEKTU DSP+ZDS |
| PS 01 REKONSTRUKCE VÝPUSTNÉHO ZAŘÍZENÍ<br>MVN NEUMĚŘ I - STROJNÍ ČÁST - DETAILY 1 | | ČÍSLO PŘÍLOHY D.2.1<br>KOPIE |