Pohled jižní

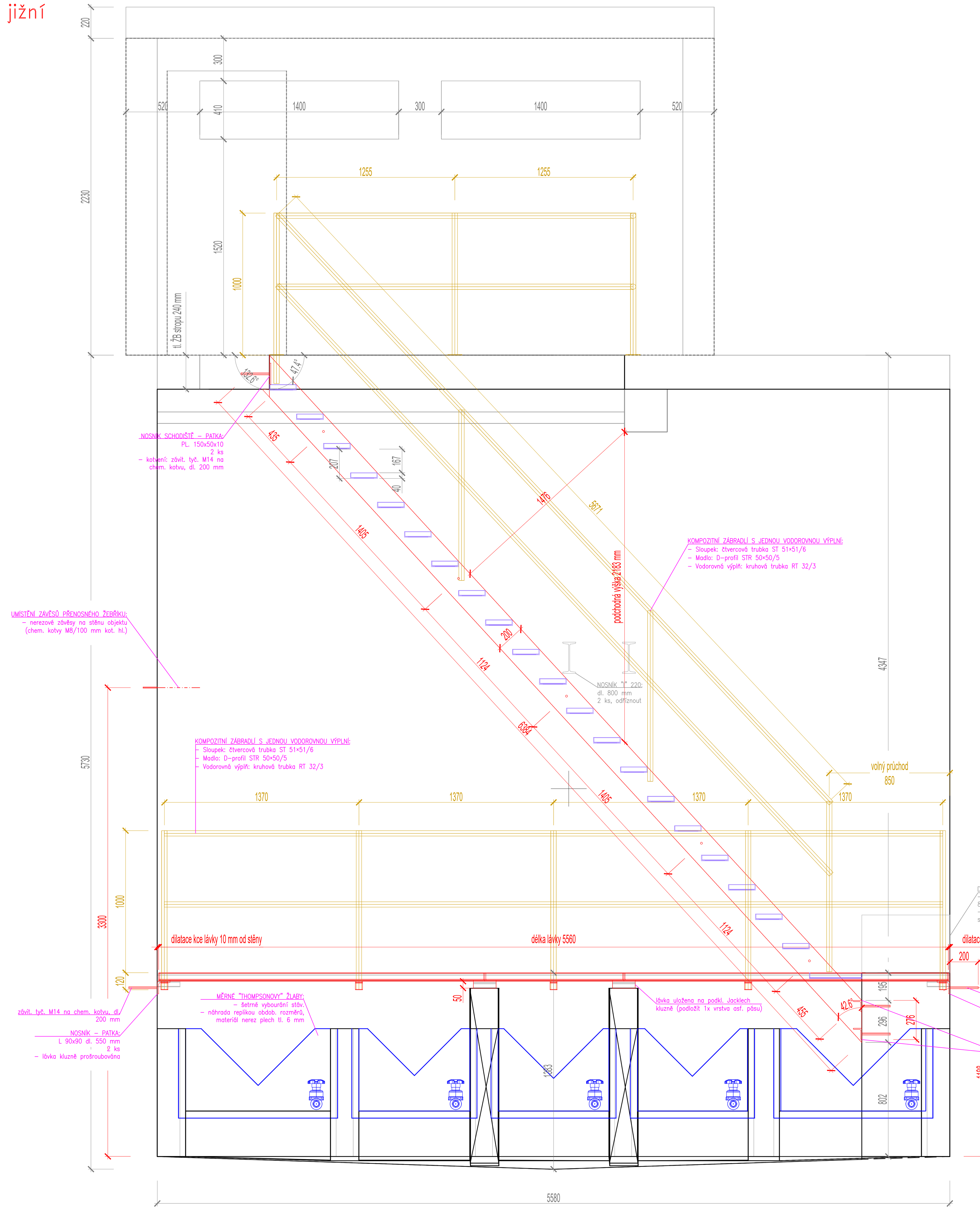

Pohled východní

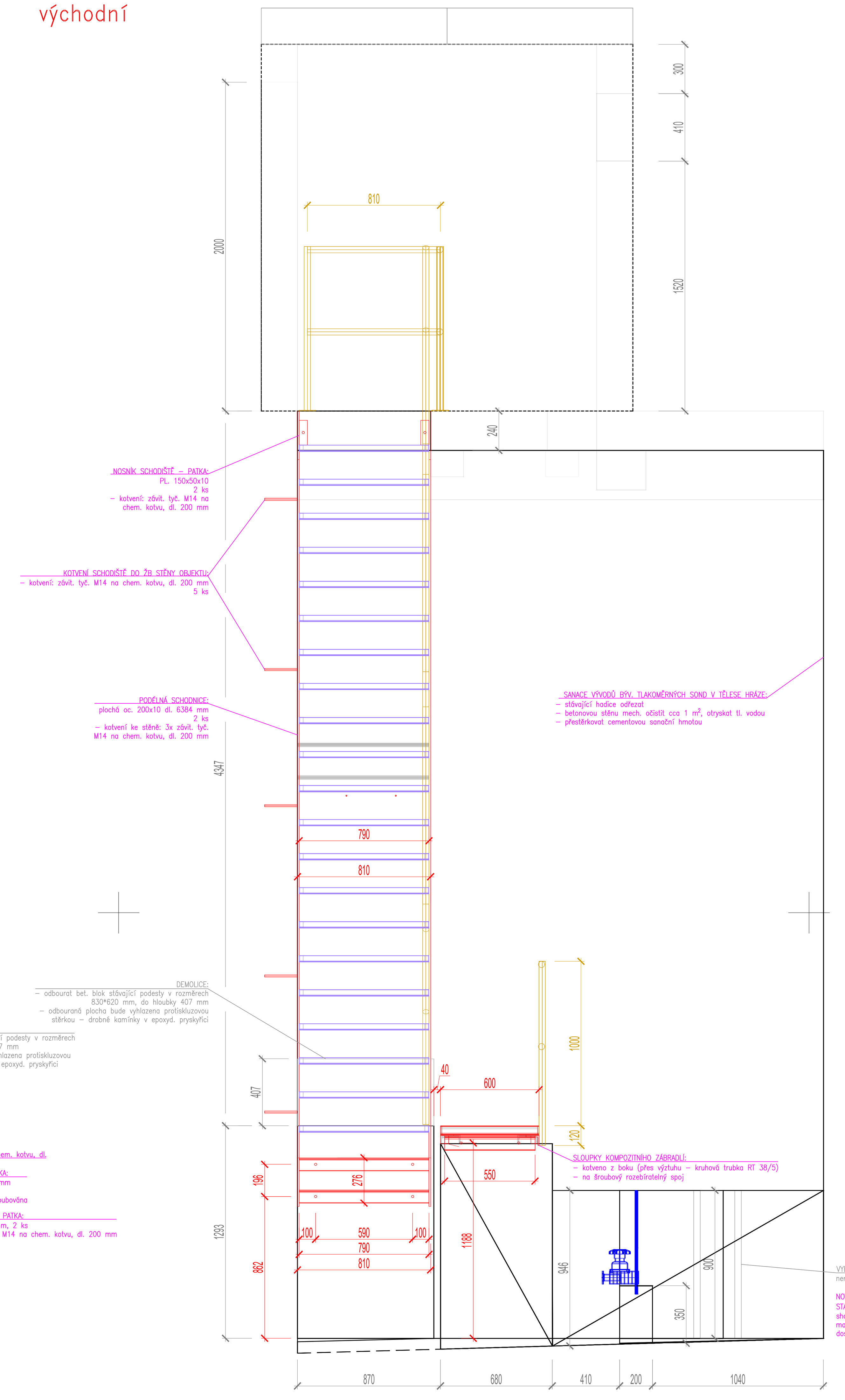

Půdorys 1NP

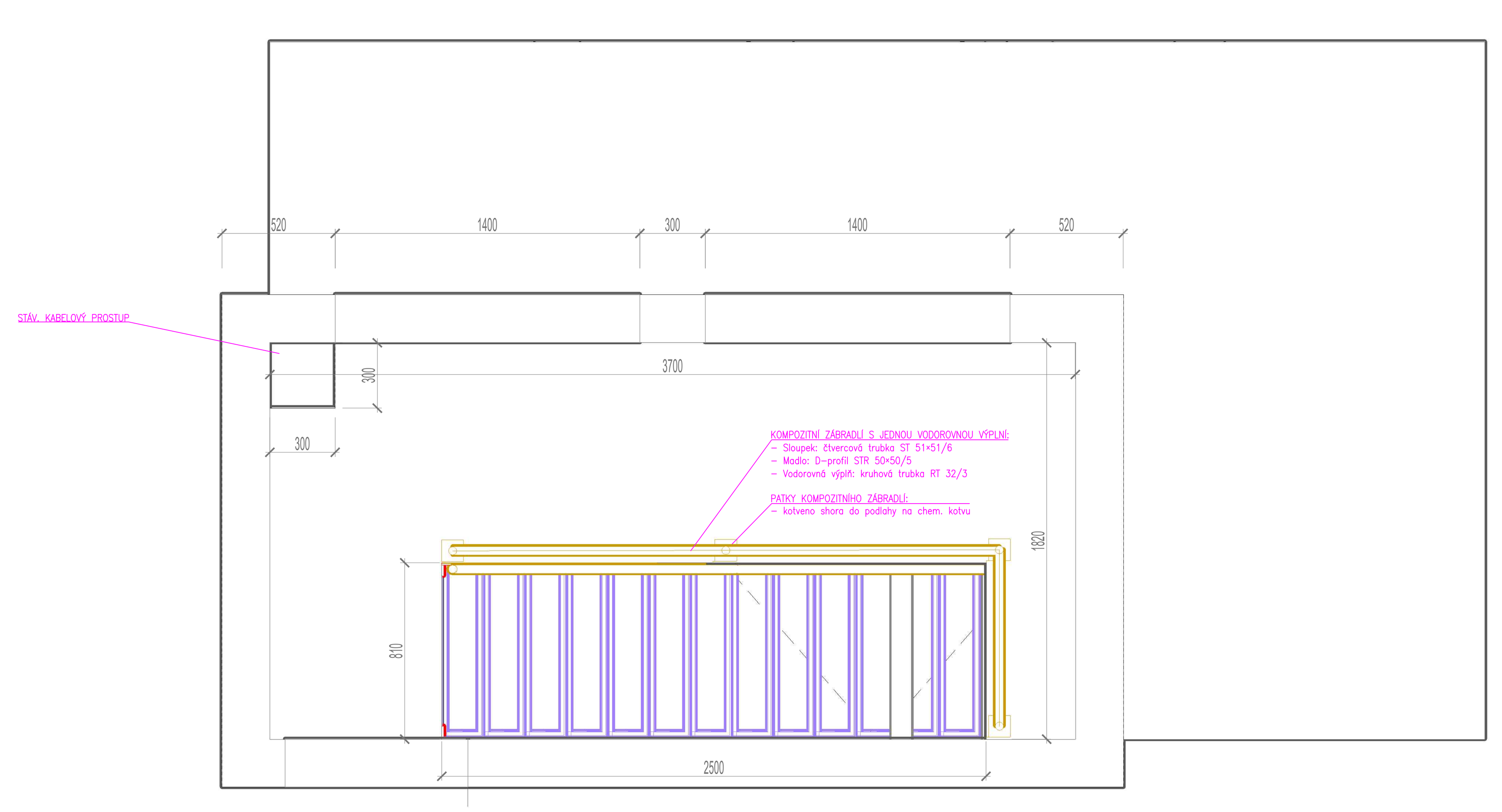

Půdorys 2NP

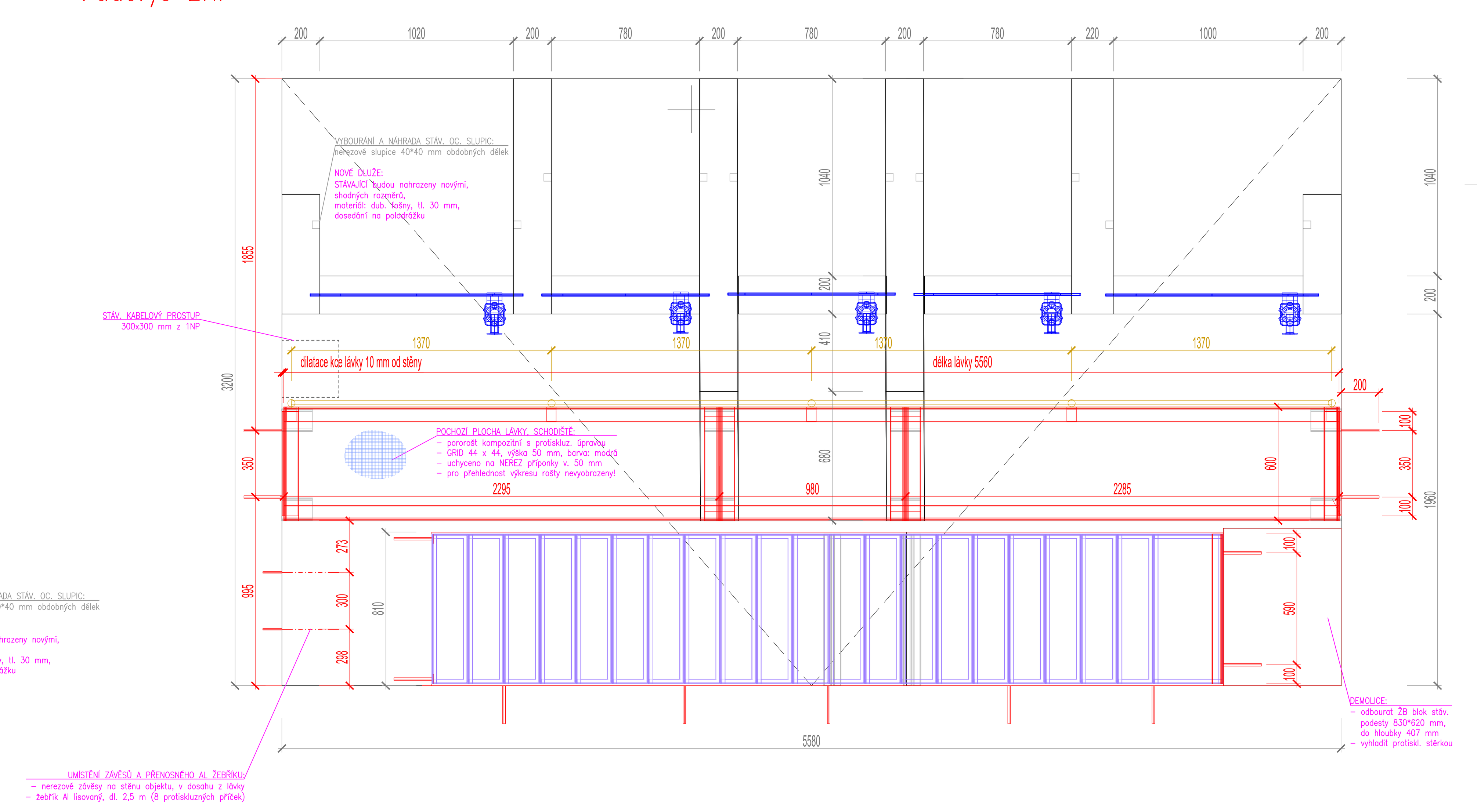

Měrné žlaby

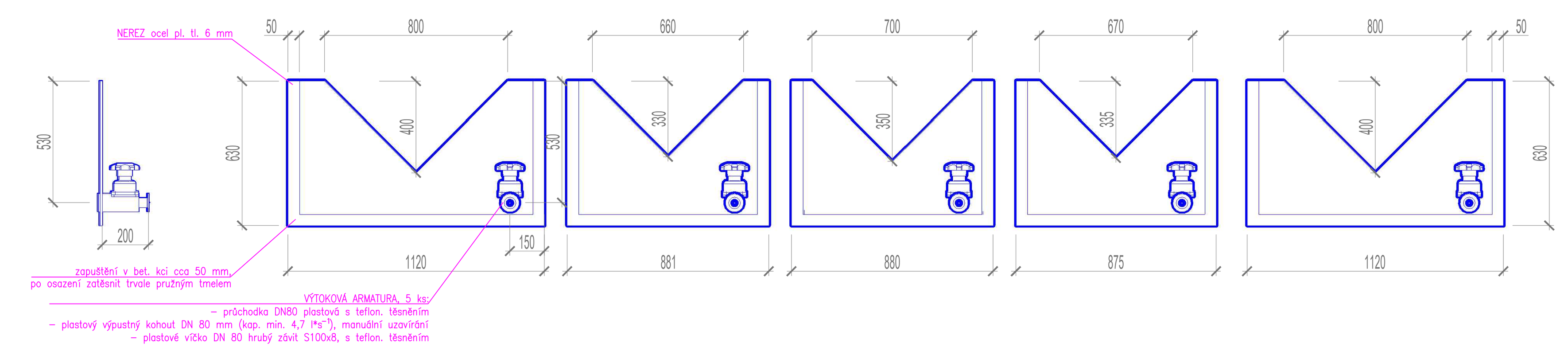

Schodišťové stupně 1:10

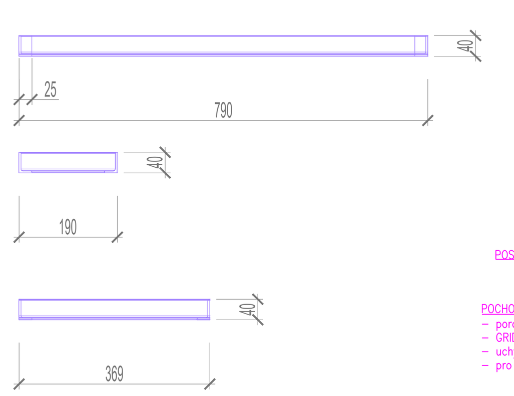

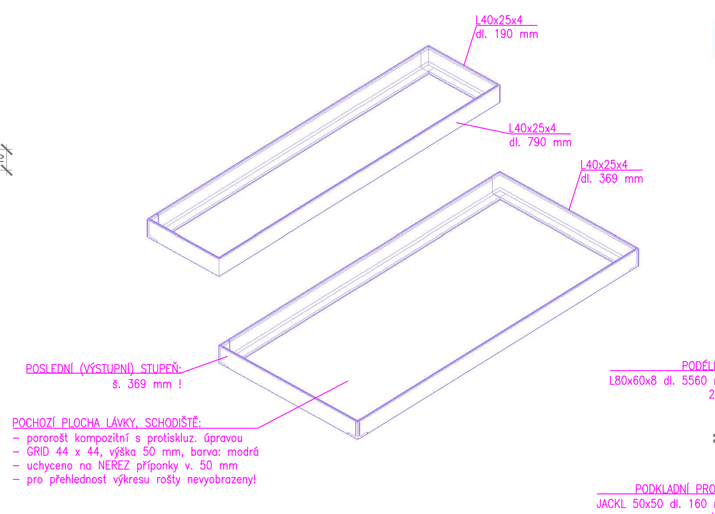

Lávka - spodní pohled axonometrický 1:10

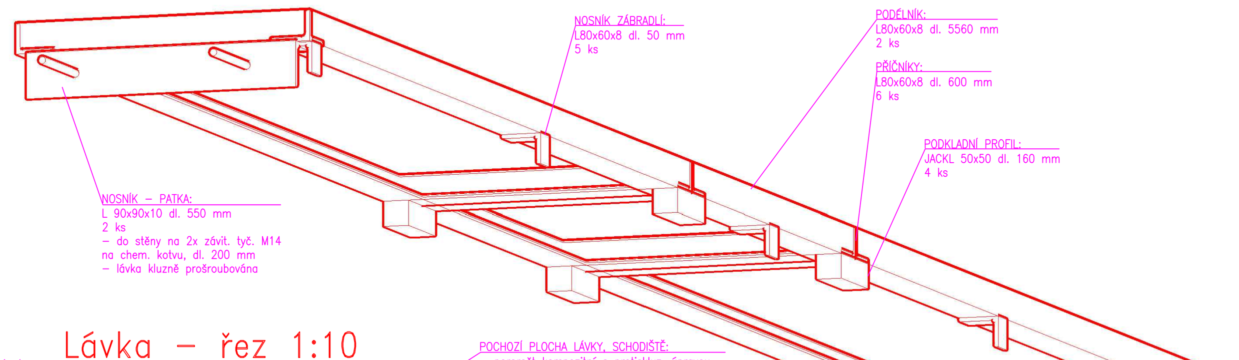

Lávka - řez 1:10

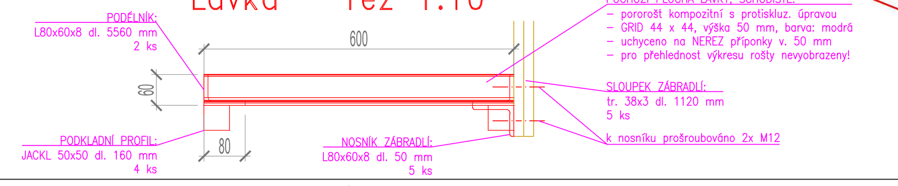

VÝKAZ MATERIÁLU - ZÁMEČNICKÉ KONSTRUKCE:

	profil	délka	kg/bm	ks	hmotnost celk.	povrch. úprava
OCEL S 235 JR						
	SCHODIŠTĚ					
1	PL. 200x10	6,384	15,9	2	203,01	žár. zink. + email RAL 5024
2	L 60x80x8	0,790	8,34	2	13,18	žár. zink. + email RAL 5025
3	PL. 50x10	0,150	3,99	2	1,20	žár. zink. + email RAL 5026
4	záv. tyč. M14	0,250	0,98	11	2,70	žár. zink. + email RAL 5027
5	L 40x25x4	1,960	1,99	20	78,01	žár. zink. + email RAL 5028
6	L 40x25x4	2,318	1,99	1	4,61	žár. zink. + email RAL 5029
7	spojovací materiál				10,00	nerezová ocel
	LÁVKA					
8	L 80x60x8	5,560	8,34	2	92,74	žár. zink. + email RAL 5025
9	L 80x60x8	0,600	8,34	6	30,02	žár. zink. + email RAL 5025
10	L 80x60x8	0,050	8,34	5	2,09	žár. zink. + email RAL 5025
11	L 90x90x10	0,550	13,43	2	14,77	žár. zink. + email RAL 5025
12	JACKL 50x50x5	0,160	6,78	4	4,34	žár. zink. + email RAL 5025
13	záv. tyč. M14	0,250	0,98	4	0,98	žár. zink. + email RAL 5027
14	spojovací materiál				5,00	nerezová ocel
	ZÁVĚSY ŽEBŘÍKU					
15	záv. tyč. M8	0,150	0,3	2	0,09	žár. zink. + email RAL 5027
16	závěsy žebříku+spoj. mat.				3,00	nerezová ocel
CELKEM					**465,73**	
KOMPOZITNÍ MATERIÁLY						
	ZÁBRADLÍ v. 1,00 m					
A	vodorovná zábradlí 1NP, 1PP				8,80	MJ = bm, podpovrch. UV rouška, barva modrá
B	skloněné zábradlí schodiště				5,67	MJ = bm, podpovrch. UV rouška, barva modrá
C	spojovací materiál		25 kg			nerez
CELKEM bm					**14,47**	
	POCHOZÍ ROŠTY					
D	pororošt kompozit. protiskluz. oko 44 x 44, výška 50 mm				3,29	MJ = m2, podpovrch. UV rouška, barva modrá
E	pororošt kompozit. protiskluz. oko 44 x 44, výška 50 mm				3,34	MJ = m2, podpovrch. UV rouška, barva modrá
F	spojovací materiál		5 kg			nerez
CELKEM m2					**6,63**	
NEREZOVÁ OCEL (1.4301, ČSN 17 240)						
	MĚRNÉ ŽLABY					
I	Plech nerez 6,0 mm			5	116,16	MJ = kg
II	U 40x40x5	1,000	4,87	10	48,70	MJ = kg
CELKEM kg					**164,86**	

ZHOTOVITEL A DODAVATEL DÍLŮ Z KOMPOZITNÍCH MATERIÁLŮ SI PRO JEJICH VÝROBU VYPRACUJE VLASTNÍ DÍLENSKOU VÝKRESOVOU DOKUMENTACI VČETNĚ SPOJOVACÍHO MATERIÁLU (VÝHRADNĚ NEREZ).
VÝROBKY Z KOMPOZITNÍCH MATERIÁLŮ MUSÍ OBSAHOVAT PODPOVRCHOVOU ROUŠKU, KTERÁ BUDE DEKLAROVANÁ V DODACÍM LISTĚ.
VEŠKERÉ OCELOVÉ KONSTRUKCE BUDOU PŘED OSAZENÍM ŽÁR. ZINKOVÁNY (ČSN EN ISO 1461) A OPATŘENY SVRCHNÍM NÁTĚREM (RAL 5024 pastelová modrá).
SPOJOVACÍ MATERIÁL VÝHRADNĚ NEREZ.
VEŠKERÉ POCHOZÍ PLOCHY NA SCHODIŠTI, LÁVCE: LITÉ KOMPOZITNÍ ROŠTY (GRID).

KÓTOVÁNO V MM

FORMÁT 12xA4

Ved. odd. proj.	Ing. Petr VÁVRA		**Autor. ing.**	Ing. Petr KUNC
Zodp. proj.	Ing. Petr KUNC		**Kreslil**	Ing. Petr KUNC
Kraj: Liberecký	**Obec:** Josefův Důl		**K.Ú.:** Josefův Důl u Jablonce n.N.	
Investor: Povodí Labe, státní podnik - OIČ, Hradec Králové				

Povodí Labe, státní podnik
Víta Nejedlého 951/8
Slezské Předměstí
500 03 Hradec Králové

POVODÍ LABE

Název akce:

VD Josefův Důl, rekonstrukce domku průsakoměrných šachet pod hlavní hrází

Příloha:

SO 02: Šachta - řezy, detaily, výstroj

Datum	únor 2021
Stupeň	DSJ
Pořadové číslo	3628
Číslo stavby 219210014	**Č. přílohy**
Měřítko 1 : 20, 1:10	**D.2.2**