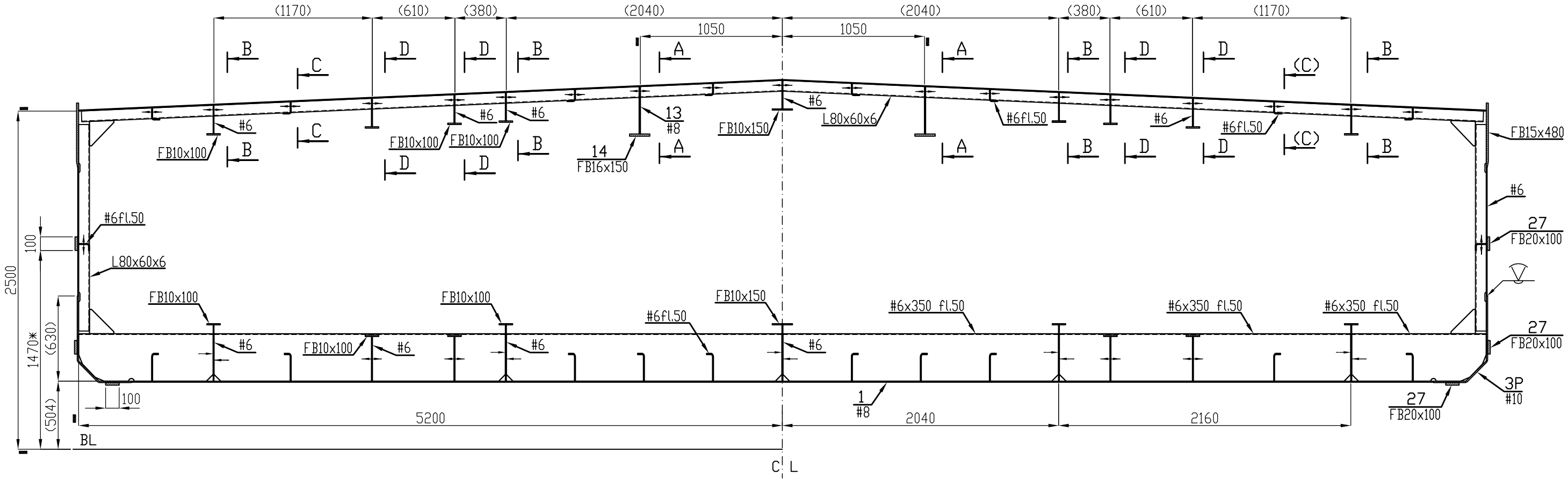

A – A
1:10

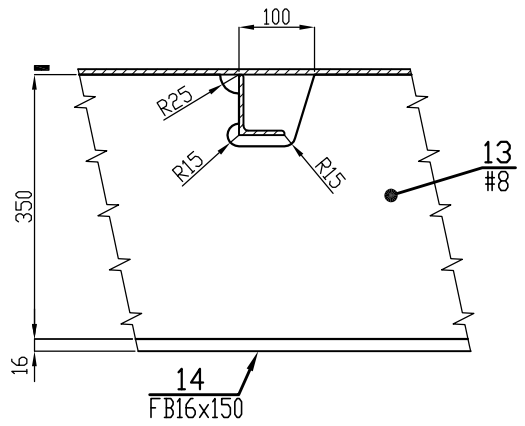

B – B
1:10

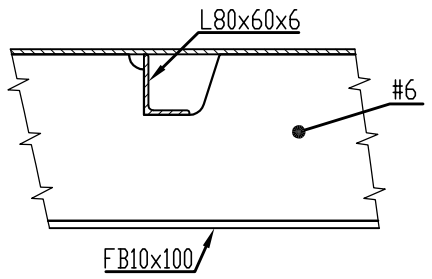

C – C
1:10

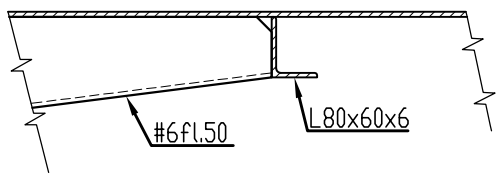

1.) Pozice pouze u nových prvků.
2.) Vše zrcadlově k ose CL.
3.) U stávající konstrukce jsou uvedeny pouze některé kóty.
4.) Kóty s hvězdičkou (*) nutno upřesnit dle skutečného stávajícího tělesa.
5.) Všechny sváry na obšívce jsou podložené převýšené V-sváry.
6.) Všechny ostatní nové neznačené sváry koutové průběžné oboustranné a=3,5.
7.) Řez "D-D" viz řez/detail "B-B" na č.v. 640-21-02.
8.) Pro obdobné prvky na souvisejících výkresech přiměřeně platí stejné podmínky a detaily.

Změna		Datum	Podpis	Zpracoval: Stanislav Kršňák, Foersterova 806, Přelouč, 535 01, CZ
				Zpracováno pro: POVODÍ VLTAVY, státní podnik, Holečkova 8, 150 24 Praha 5
Pozn.		Hmotnost kg		Materiál: MATERIÁL "A"-CS Lloyd, ATEST 3.2-CS Lloyd dle EN10204
Měřítko 1:30 (1:10)	Formát A3	Kreslil Kršňák	Normoval	Rozměr
		Datum IV/24		Polotovar
		Kontroloval	Schválil	Č. sestavy 640-2x-0x
Název: ZEBRO FR 1			Typ TČ500 – "MATYLDA"	Listů 1 List 1
				640-21-01