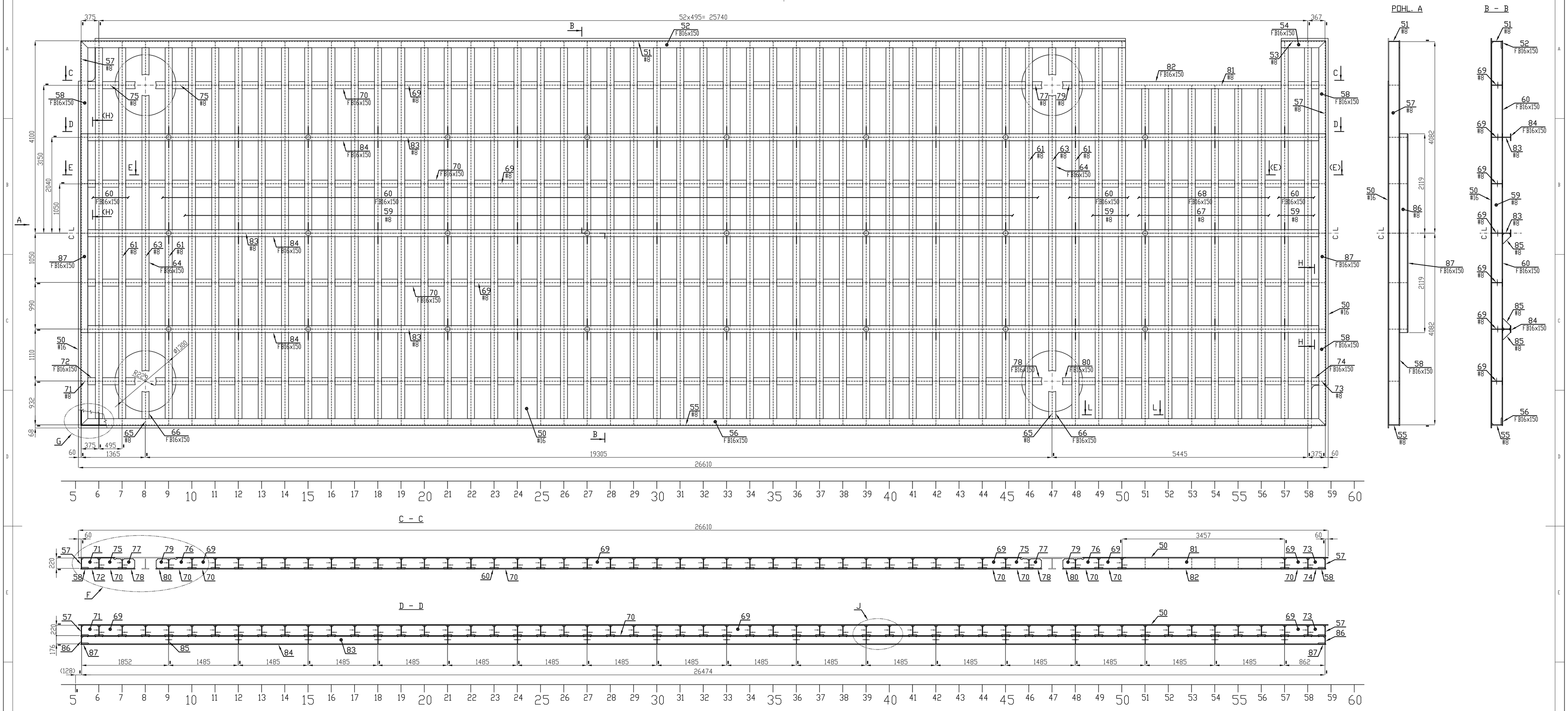

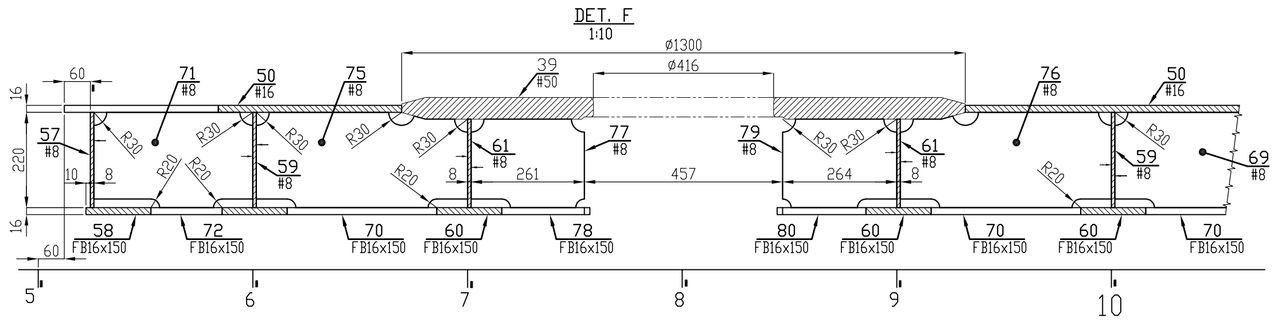

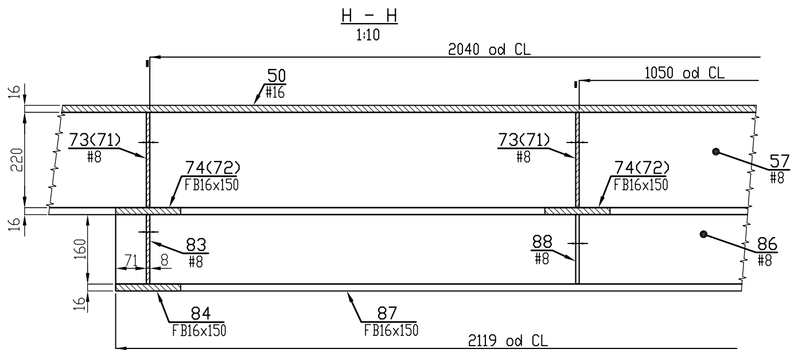

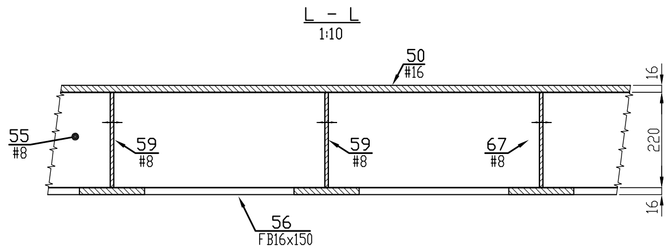

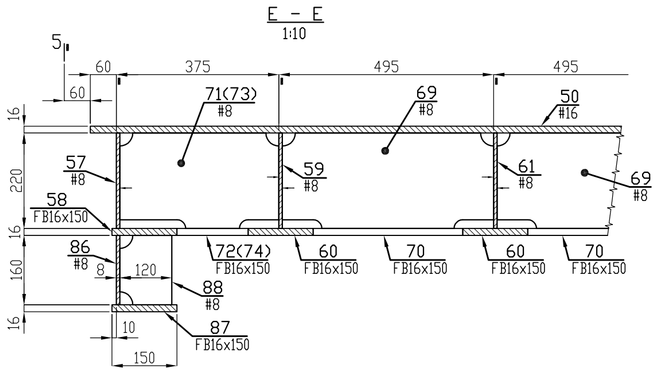

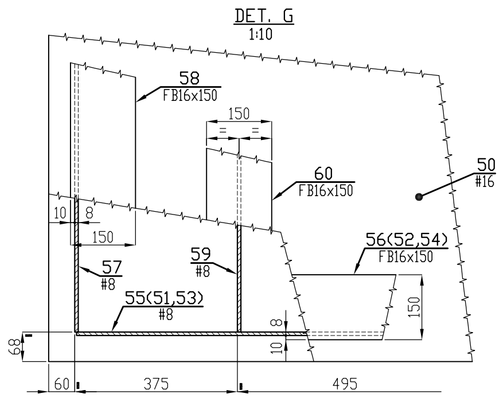

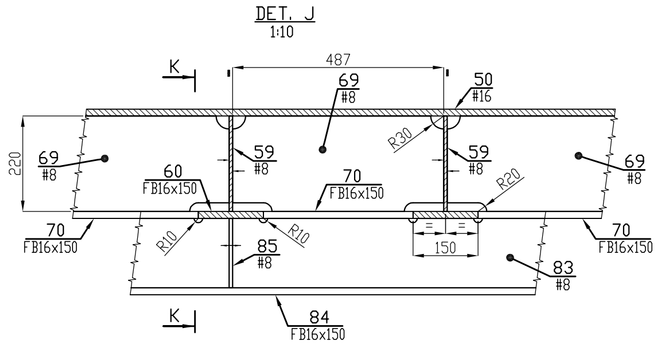

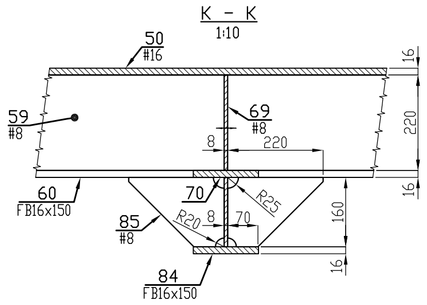

1.) Plech paluby (pozice 50) síly 16 mm; všechny pásnice FB 16x150; všechny ostatní díly plech síly 8 mm.
2.) Palubníky i podvlaky s jejich pásnicemi a rožnice, až na výjimku mezi FR 50 až 57, k ose CL.
3.) Palubníky vařit k palubě a své pásnici střídavým koutovým svárem 3,5-100Z100; konce oboustranným koutovým svárem 3,5-400. Obdobně vařit průběžné podvlaky (poz. 83).
4.) Pásnice (FB16x15) vzájemně k sobě vařit podloženým převýšeným 1/2V-svárem.
5.) Všechny ostatní sváry koutové průběžné oboustranné a=3,5.
6.) U shodných dílů nejsou pozice uvedeny všude.
7.) Rozměry a tvar plechu paluby (pozice 50) na č.v. 640-31-01.
8.) Další detaily a rozměry viz příslušné související výkresy.

Změna	Datum	Podpis	Zpracoval	Zpracováno pro
			Stanislav Kršňák, Fraterstvo 806, Přelouč, 535 01, CZ	POVODÍ VLTAVY, státní podnik, Holečkova 8, 150 24 Praha 5

Pozn.		Hmotnost kg	Materiál	MATERIÁL "A"-CS Lloyd, ATEST 3.2-CS Lloyd dle EN10204
Měřítko 1:40 1:10	Formát A1	Kreslil Kršňák	Normoval	Rozměr
		Datum IV/24		Polotovar
		Kontroloval	Schválil	Č. sestavy 640-0-00
Název SESTAVA VNITŘNÍ PALUBY		Typ TČ500 - "MATYLDA"	Listů 1	List 1
			640-31-00	