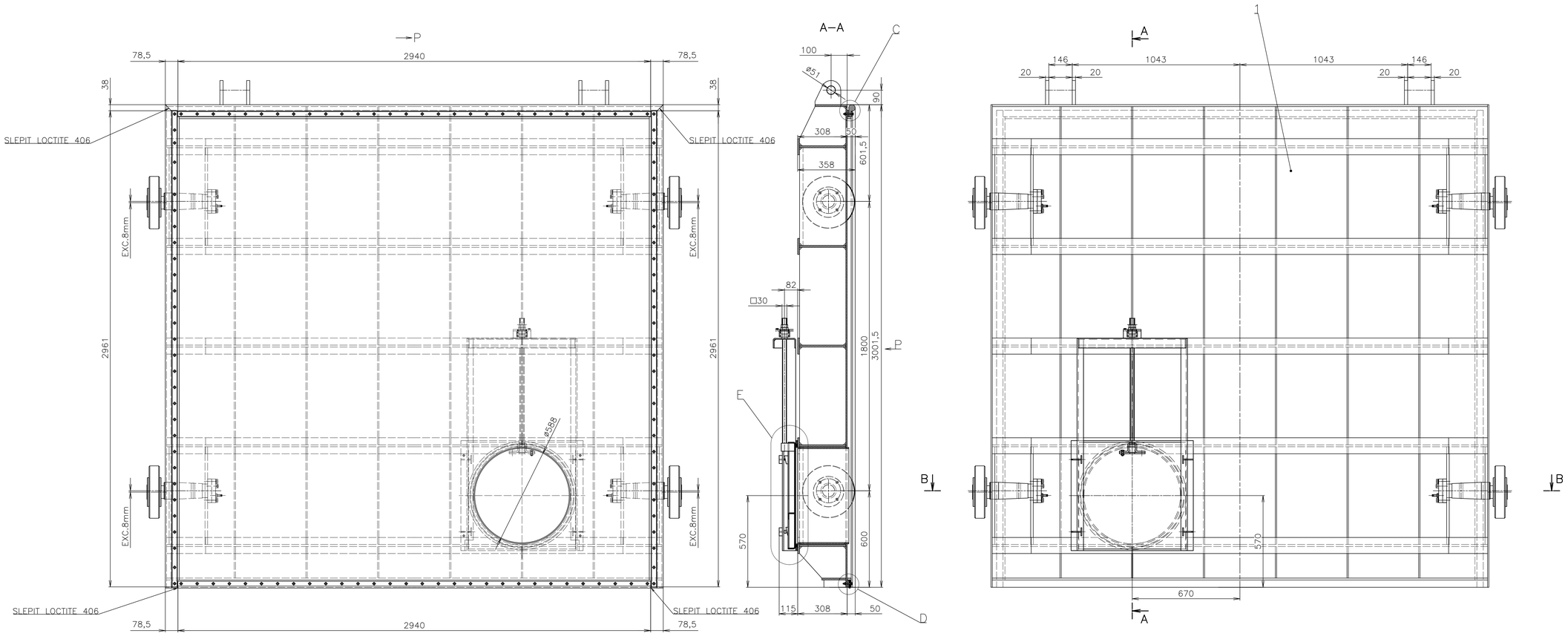

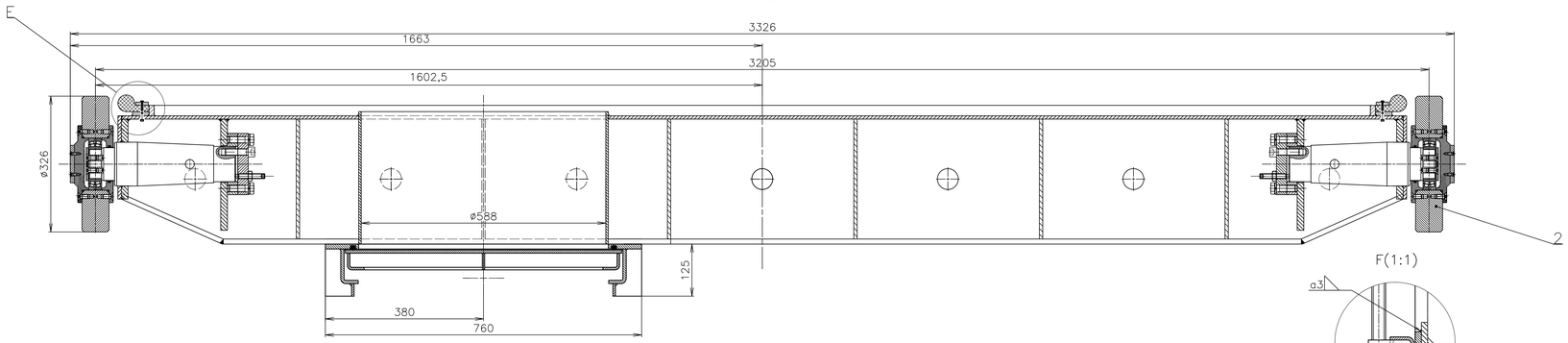

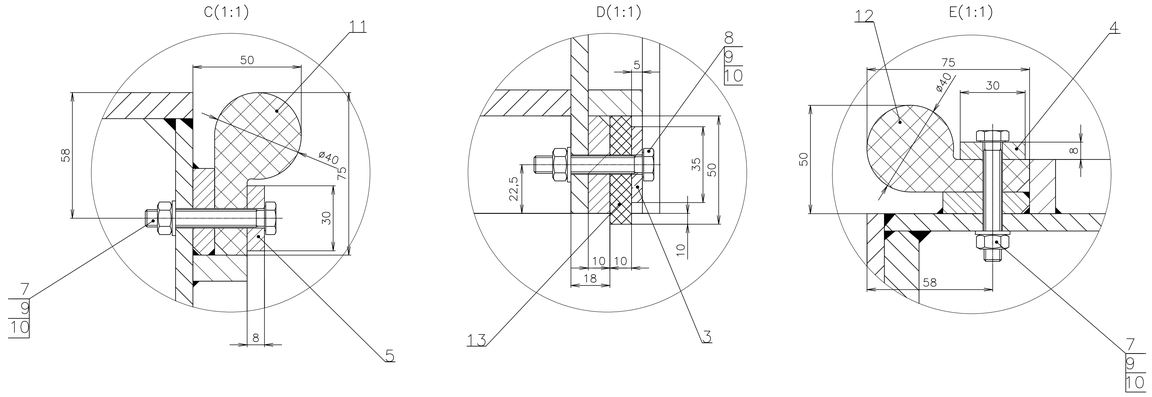

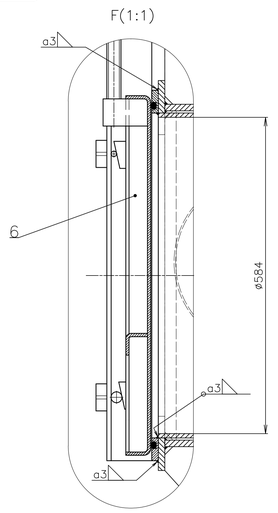

– SVAŘENO 135, SV. DRÁT ER 307 – EN 14341
– PŘESNOST SVAŘENCE DLE ČSN EN ISO 13 920 – CF

1x

Poz.	Název – rozměr	Polotovar	Mater. konečný	Mater. výchozí	Čísla hm.	Číslo výkresu	Poz.
1	50x10–2947		NBR 70Sh		2		13
2	TĚSNĚNÍ „NOTA" ø40 L=3007	02530040	NBR 70Sh		7,5	GUMEX	12
1	TĚSNĚNÍ „NOTA" ø40 L=3097	02530040	NBR 70Sh		7,6	GUMEX	11
120	PODLOŽKA 9	DIN 125	A2		0,01		10
120	MATICE M8	DIN 934	A2		0,01		9
30	ŠROUB M8x50	DIN 933	A2–70		0,03		8
90	ŠROUB M8x55	DIN 933	A2–70		0,03		7
1	UZÁVĚR DN600	SKUPINA	1.4301		107	ÚPRAVA_2 DN600 01	6
2	BOČNÍ LIŠTA PLO 30x8–2961	DIN 1017	1.4301		5,6	3–JHPJSU–01–05	5
1	HORNÍ LIŠTA PLO 30x8–2940	DIN 1017	1.4301		5,4	3–JHPJSU–01–04	4
1	SPODNÍ LIŠTA PLO 30x5–2940	DIN 1017	1.4301		3,4	3–JHPJSU–01–03	3
4	POJEZDOVÉ KOLO	SKUPINA			72,3	2–JHPJSU–01–02	2
1	TABULE SVAŘENEC	SKUPINA			1798	0–JHPJSU–01–01	1

PŘESNOST ISO 2768 –mH	TOLEROVÁNÍ ISO 8015	PROMÍTÁNÍ	CELK. Č. HMOT.
MĚŘÍTKO 1:10 1:x			

ZMĚNA	DATUM	PODPIS	INDEX
KRESLIL SVĚRÁK	VYR. PROJEDN.		
PŘEZKOUŠEL PETŘEK	NORM. REF.		
SCHVÁLIL ŠEVČÍK	DATUM 5/2021		
SKUPINA STAVIDLO – PODJEZÍ	Č. KUS./ POČET LISTŮ		
TYP–HESLO JEZ HRANICE–PODJEZÍ			
SESTAVA 0–JHPJSU–00 POZ. 1	ÚSTA HMOTNOST 2245	HR. HMOTNOST	
ST. VÝKRES			
N. VÝKRES			

ŠEVČÍK HYDRO

NÁZEV
TABULE

ČÍSLO VÝKRESU
0–JHPJSU–01

INDEX

POČET LISTŮ

LIST