ⓐ PŘI VZDÁLENOSTI KLADNIC OD SEBE 1200 NUTNO PONECHAT NA KONCI BUBNU 5 ZÁVITŮ VOLNÉHO

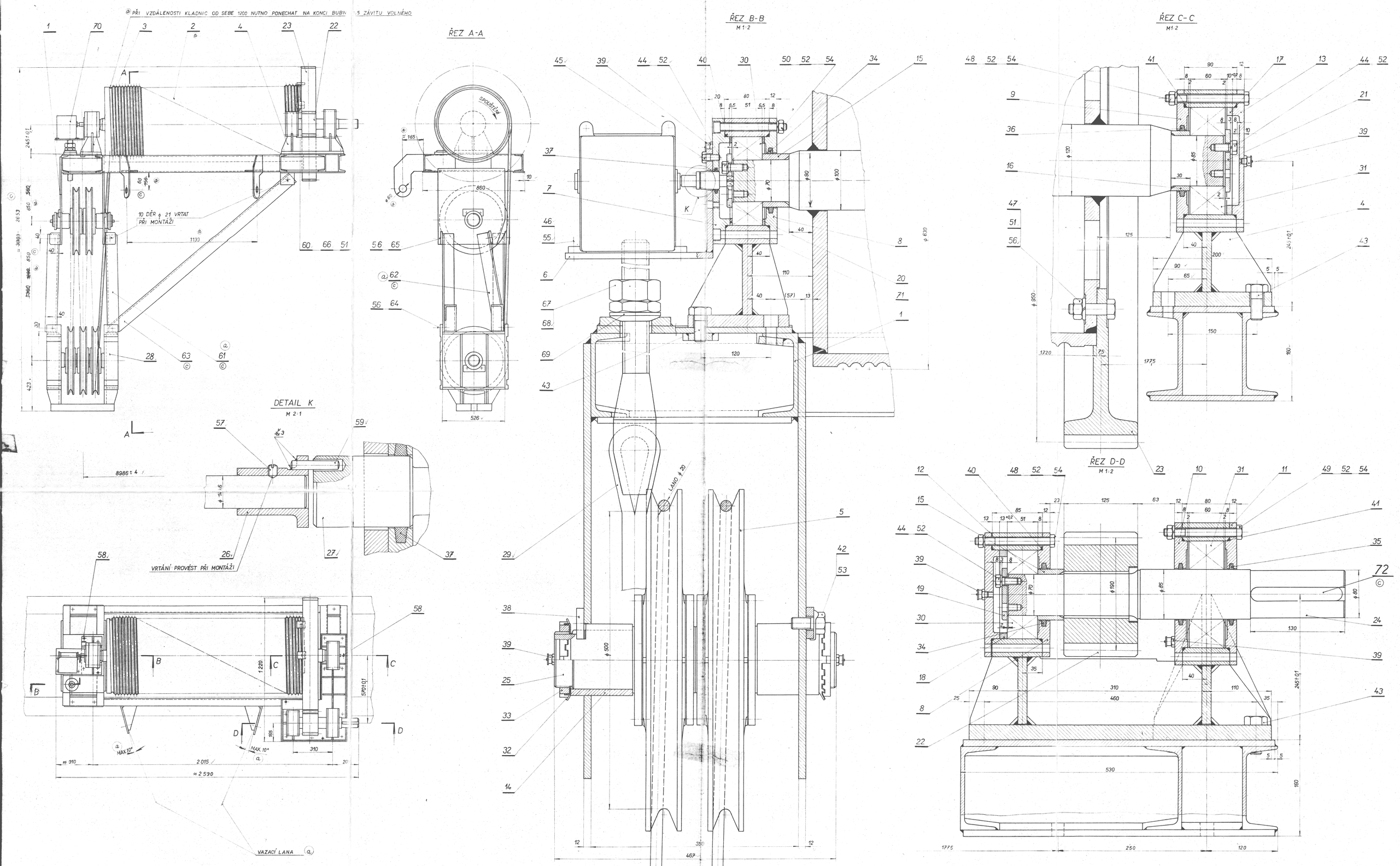

POZNÁMKA:

POS. 61 – 63 SLOUŽÍ JAKO MONTÁŽNÍ VZPĚRY

POS. 62 A 63 UPRAVIT PŘI MONTÁŽI.

DUŠEVNÍ MAJETEK ČKD
-bude sloužit v náhradě odběratuli

Měřítko	Název								
1:10	BUBEN - LEVÝ								
1:2									
2:1									

0 OCK 8486 - 069