PODÉLNÝ ŘEZ PROPUSTKEM
M 1:100

KOMUNIKACE II
KM 0.287 29

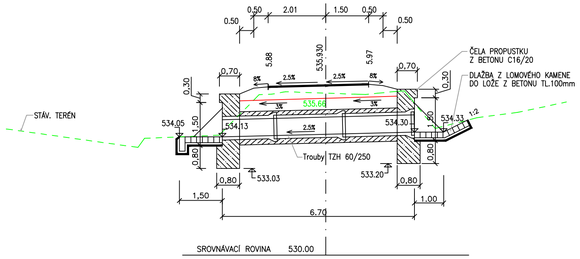

POHLED NA VTOK
M 1:50

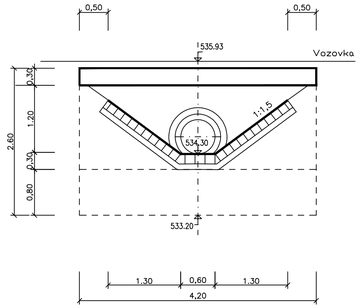

ULOŽENÍ POTRUBÍ

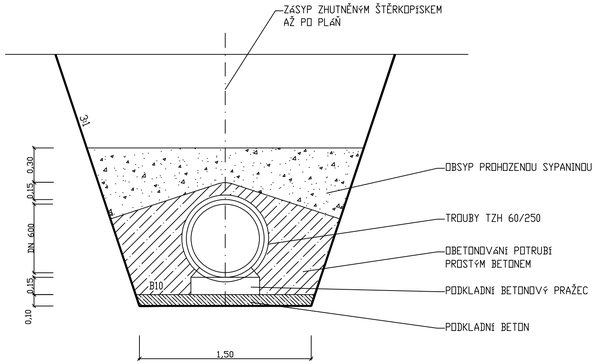

POHLED NA VÝTOK
M 1:50

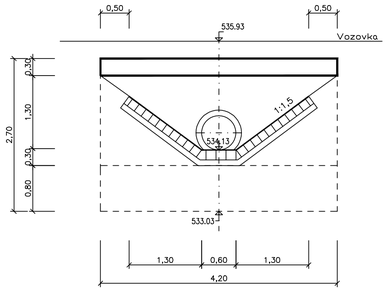

B.

SOUŘADNICOVÝ SYSTÉM: JTSK
VÝŠKOVÝ SYSTÉM: B.p.v.

VEDOUCÍ PROJEKTANT	ING. KOTLÁN	
ZODP. PROJEKTANT	ING. KOTLÁN	
VYPRACOVAL		
KONTROLOVAL	ING. SEDLÁK	
OBJEDNATEL, INVESTOR	Ministerstvo zemědělství ČR, PÚ Pelhřimov	

PROfi JihLava, spol. s r. o.

FORMÁT	3 A4
DATUM	ŘÍJEN 2007
STUPEŇ	DSP
ZAK. Č.	27125
PARÉ Č.	

NÁZEV AKCE:

Rekonstrukce HPC2 v k.ú. Útěchovice pod Strážištěm, okres Pelhřimov

OBSAH

TRUBNÍ PROPUSTEK II

MĚŘÍTKO

Č. VÝKRESU **009**