LÁVKA La2 ř. km 0,116

ŘEZ A-A

PŘ: 6a
staničení: 116,00

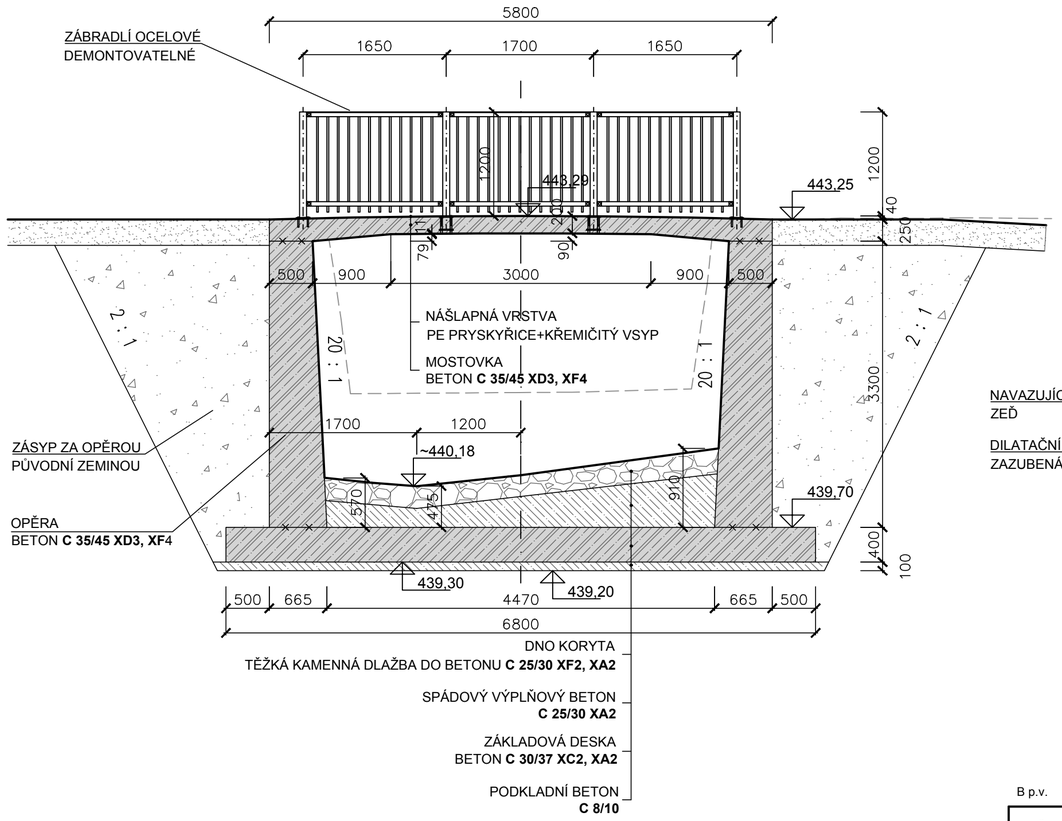

PŘÍČNÝ ŘEZ B-B

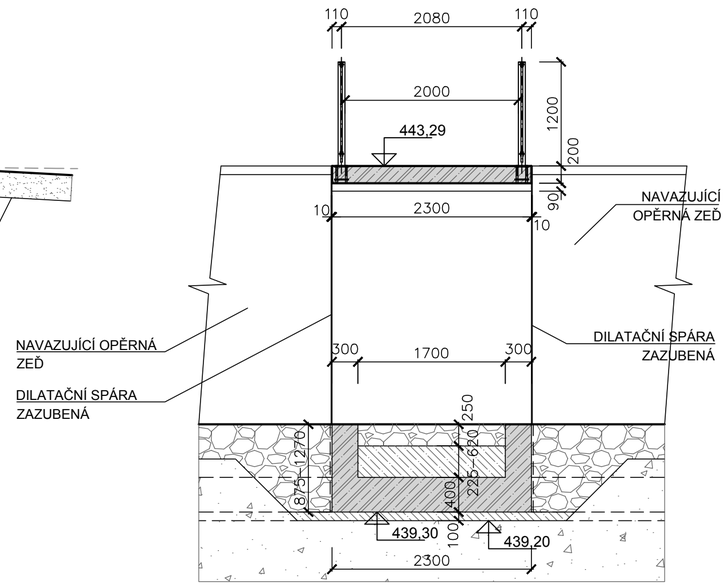

LÁVKA La2 - OCELOVÉ ZÁBRADLÍ

VÝPIS MATERIÁLU PRO OBĚ STRANY LÁVKY

MATERIÁL - OCEL S 235 (ŽÁROVÉ POZINKOVÁNÍ tl. 80μm)

OZNAČ.	POPIS	KUSŮ CELKEM	DÉLKA CELKEM m	HMOTNOST kg
1 / 1.07	SLOUPKY - JAKL ČTVERCOVÝ 80x80x4, dl. 1,20m (9,494 kg/m´)	8	9,60	91,15
26 / 1.03	MADLO - TYČ PLOCHÁ 50x6, dl. 1,56m (2,36 kg/m')	4	6,24	14,72
29 / 1.03	MADLO - TYČ PLOCHÁ 50x6, dl. 1,61m (2,36 kg/m')	2	3,22	7,60
36 / 1.03	VODOROVNÁ ČÁST VÝPLNĚ - TYČ PLOCHÁ 50x6, dl. 1,56m (2,36 kg/m')	16	24,96	58,92
39 / 1.03	VODOROVNÁ ČÁST VÝPLNĚ - TYČ PLOCHÁ 50x6, dl. 1,61m (2,36 kg/m')	8	12,88	30,40
4 / 1.07	ZÁBRADELNÍ VÝPLŇ - TYČ ČTVERCOVÁ 20x20, dl. 1,15m (3,14 kg/m')	74	85,10	267,22
5 / 1.07	KOTVENÍ madla a dolní výplně - plech tl.18mm, 50x70mm - přivařit na sloupek (0,495 kg/ks)	24	-	11,88
6 / 1.07	KOTEVNÍ DESKA ZÁBRADLÍ 160/160/12 (2,42 kg/ks)	4	-	9,68
7 / 1.07	SPOJOVACÍ MATERIÁL - ŠROUBY M12 x 55, vč. MATKY A PODLOŽKY	24		
8 / 1.07	LEPENÁ KOTVA M14	12		
9 / 1.07	ŠROUB M14	12		
	HMOTNOST CELKEM (součet bez hmotnosti lepených kotev a šroubů)			491,57kg

MATERIÁL - KOROZIVZDORNÁ OCEL 1.4301

OZNAČ.	POPIS	KUSŮ CELKEM	DÉLKA CELKEM m	HMOTNOST kg
10 / 1.07	ZÁMEČ. VÝROBEK PRO KOTVENÍ SLOUPKU vkládaný do bednění (2x deska 160/160/12 + 3x trubka dl. 200mm - tl. stěny 5mm - s vnitř. závitem) - (6,33kg/ks)	4	-	25,32
	HMOTNOST CELKEM			25,32kg

POZNÁMKA:
- Tento výkres zábradlí nenahrazuje dílenskou dokumentaci.
- Dílenská dokumentace musí být zpracována na základě skutečných rozměrů zjištěných přímo na stavbě.
- Jednotlivé díly výrobků budou smontovány šroubovými spoji na stavbě.

PŮDORYS

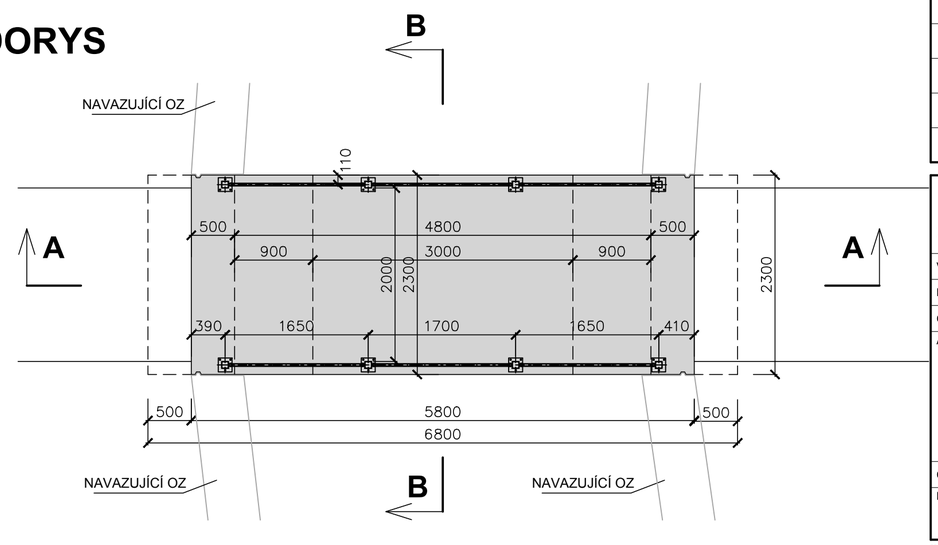

B p.v. JTSK

6	Pz6	Dz6	Kz6
5	Pz5	Dz5	Kz5
4	Pz4	Dz4	Kz4
3	Pz3	Dz3	Kz3
2	Pz2	Dz2	Kz2
1	Pz1	DPS	Kz1
REVIZE	POPIS	DATUM	SCHVÁLIL

Sweco Hydroprojekt a.s. OZ České Budějovice
Zátkovo nábřeží 7, 370 21 Č. Budějovice; c.budejovice@sweco.cz; www.sweco.cz

SWECO Sustainable engineering and design

VYPRACOVAL	Ing. Jan Ctibor	HIP	Ing. Václav Houška	T. KONTROLA	Ing. Václav Houška
PROJEKTANT	Ing. Jan Ctibor	ŘEDITEL DIVIZE	Ing. Petra Niedlová	DATUM	12/2017
OBJEDNATEL	Povodí Vltavy, státní podnik, Holečkova 8, Praha 5, 150 24			OKRES	Domažlice
AKCE:	DVT Andělice, ř. km 3,2-3,8, Pocinovice, rekonstrukce úpravy			ČÍSLO ZAKÁZKY	41-6132-01-02
				STUPEŇ	DPS
				FORMÁT	6 A4
				MĚŘÍTKO	1:50
				ARCHIVNÍ ČÍSLO	
ČÁST STAVBY	VÝMĚNA SILNIČNÍCH MOSTŮ A LÁVEK			SO/PS	SO 102
PŘÍLOHA:	LÁVKA La2			ČÍSLO PŘÍLOHY	D102.4 ver / rev

Tato dokumentace včetně všech příloh (s výjimkou dat poskytnutých objednatelem) je duševním vlastnictvím akciové společnosti Sweco Hydroprojekt a.s. Objednatel této dokumentace je oprávněn ji využít k účelům vyplývajícím z uzavřené smlouvy bez jakéhokoliv omezení. Jiné osoby (jak fyzické, tak právnické) nejsou bez předchozího výslovného souhlasu objednatele oprávněny tuto dokumentaci ani její části jakkoli využívat, kopírovat (ani jiným způsobem rozmnožovat) nebo zpřístupnit dalším osobám.
Poznámka: Podpisy zpracovatelů jsou připojeny pouze k výtisku číslo 01 nebo originálu přílohy (matrici).