TVARY OPĚRNÝCH ZDÍ - LEVÝ BŘEH

M 1:50

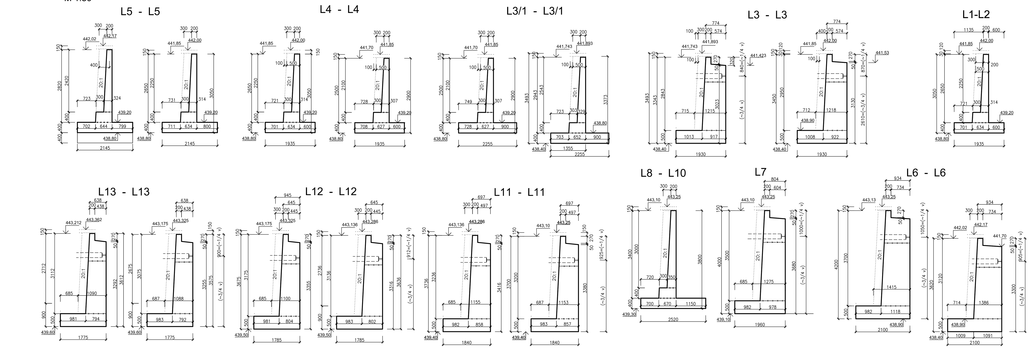

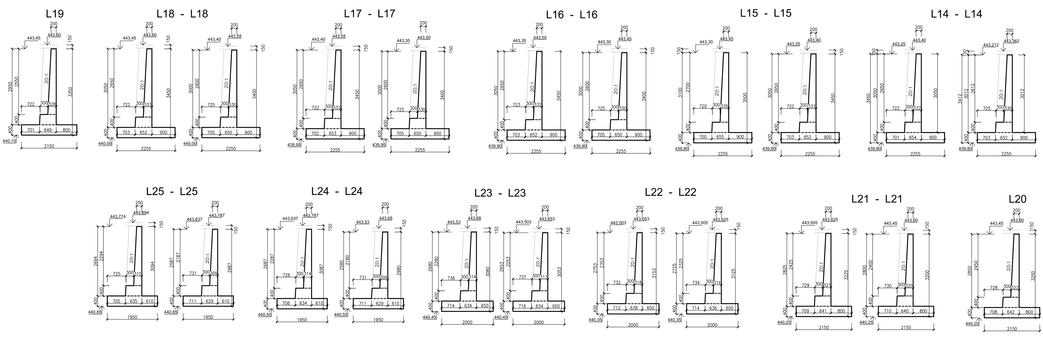

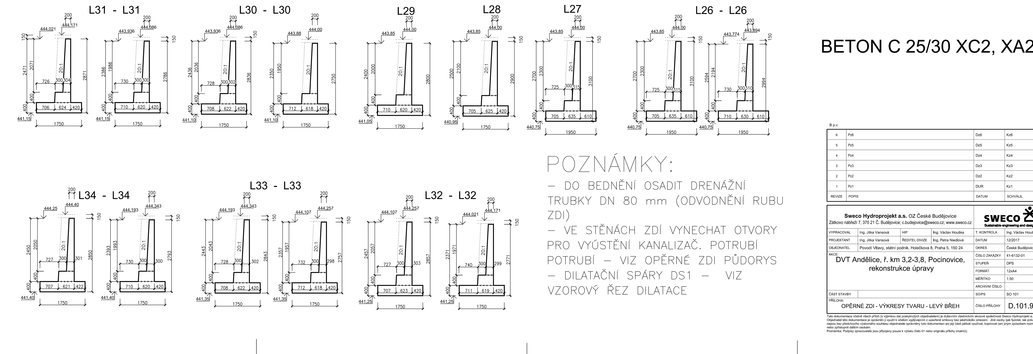

BETON C 25/30 XC2, XA2

POZNÁMKY:

– DO BEDNĚNÍ OSADIT DRENÁŽNÍ TRUBKY DN 80 mm (ODVODNĚNÍ RUBU ZDI)

– VE STĚNÁCH ZDÍ VYNECHAT OTVORY PRO VYÚSTĚNÍ KANALIZAČ. POTRUBÍ POTRUBÍ – VIZ OPĚRNÉ ZDI PŮDORYS

– DILATAČNÍ SPÁRY DS1 – VIZ VZOROVÝ ŘEZ DILATACE

Rev.					JTSK
4	Pu5		Du5		Ku5
3	Pu3		Du3		Ku3
4	Pu4		Du4		Ku4
3	Pu3		Du3		Ku3
2	Pu2		Du2		Ku2
1	Pu1		Du1		Ku1
REVIZE	POPIS		DATUM		KONTROLA

Sweco Hydroprojekt a.s. OZ České Budějovice
Žižkova nádraží 7, 370 21 Č. Budějovice; c.budejovice@sweco.cz; www.sweco.cz

VYPRACOVAL	Ing. Jiřka Varaová	HIP	Ing. Václav Houška	T. KONTROLA	Ing. Václav Houška
PROJEKTANT	Ing. Jiřka Varaová	REDITEL ÚSPĚCHU	Ing. Petra Nedbová	DATUM	12/2017
OBJEDNATEL	Povodí Vltavy, státní podnik, Nábřežní 8, Praha 5, 150 24			DRŽITEL	České Budějovice

NÁZEV
DVT Andělice, ř. km 3,2-3,8, Pocinovice, rekonstrukce úpravy

ČÍSLO ZAKÁZKY	414812001
STUPEŇ	DPS
FORMÁT	12xA4
MĚŘÍTKO	1:50
ARCHIVNÍ ČÍSLO	
SO/PS	SO 101
ČÍSLO PŘÍLOHY	D.101.9

ČÁST STAVBY
PŘÍLOHA
OPĚRNÉ ZDI - VÝKRESY TVARU - LEVÝ BŘEH

Tato dokumentace včetně všech příloh je výlučným majetkem společnosti a autorským majetkem ahoové společnosti Sweco Hydroprojekt a.s. Bez předchozího souhlasu majitele autorských práv nesmí být tato dokumentace ani jakákoli její část jakkoli kopírována, pozměněna, zpřístupněna nebo jinak zpřístupněna třetím osobám. Tato dokumentace nebo jakákoliv kopie, digitalizace a jakoukoliv jiná dokumentace ani jak část jakkoli upravená, kopírovat ani jinak zpřístupnit nemoc.
Pozměnit lze pouze na základě písemného souhlasu.
Poznámka: Platný, zpracovaná jsou výhradně pouze v rámci Díla D1 nebo originálu (tištěný) (marka).