OCHRANNÉ ZÁBRADLÍ OPĚRNÉ ZDI

VZOROVÝ VÝKRES POLE š. 1,80m

M 1:25

POHLED

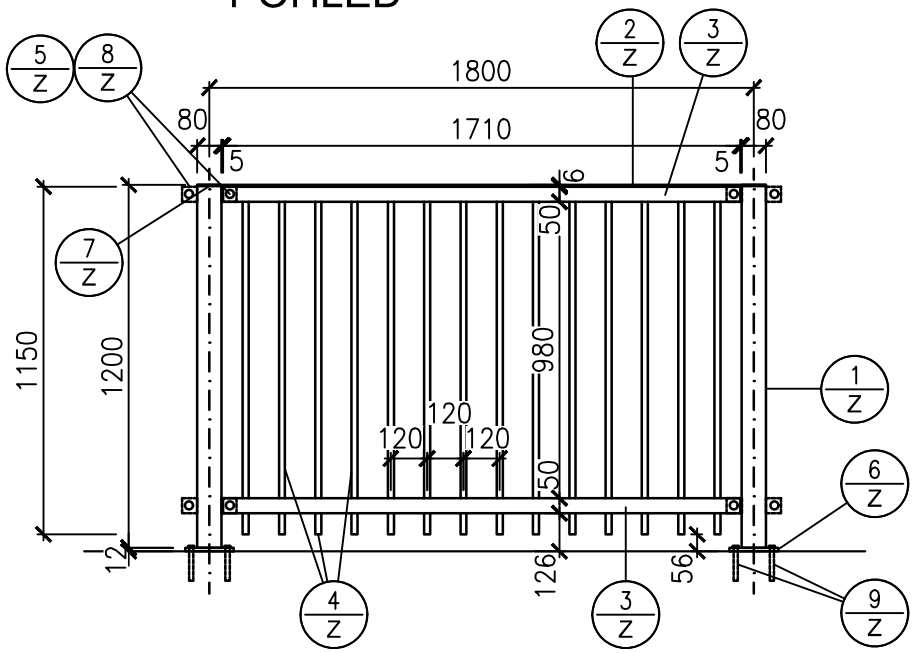

ŘEZ

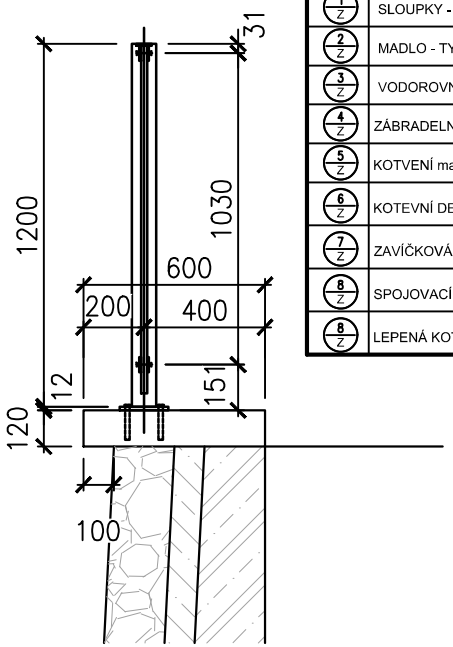

PŮDORYS

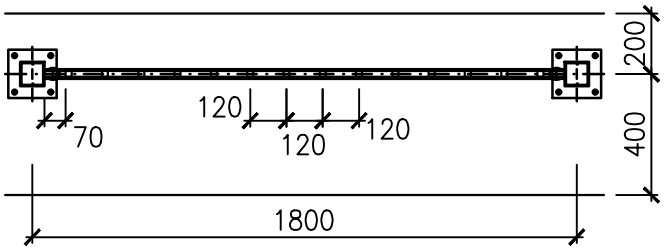

OCELOVÉ ZÁBRADLÍ OPĚRNÝCH ZDÍ

VÝPIS MATERIÁLU

MATERIÁL - OCEL S 235 (ŽÁROVÉ POZINKOVÁNÍ tl. 80μm)

OZNAČ.	POPIS
1/Z	SLOUPKY - JAKL ČTVERCOVÝ 80x80x4, dl. 1,20m (9,494 kg/m´)
2/Z	MADLO - TYČ PLOCHÁ 50x6 (2,36 kg/m')
3/Z	VODOROVNÁ ČÁST VÝPLNĚ - TYČ PLOCHÁ 50x6 (2,36 kg/m')
4/Z	ZÁBRADELNÍ VÝPLŇ - TYČ ČTVERCOVÁ 20x20, dl. 1,15m (3,14 kg/m')
5/Z	KOTVENÍ madla a dolní výplně - plech tl.18mm, 50x70mm - přivařit na sloupek (0,495 kg/ks)
6/Z	KOTEVNÍ DESKA ZÁBRADLÍ 160/160/12 (2,42 kg/ks)
7/Z	ZAVÍČKOVÁNÍ SLOUPKU 80/80/4 (0,20 kg/ks)
8/Z	SPOJOVACÍ MATERIÁL - ŠROUBY M12 x 55, vč. MATKY A PODLOŽKY
8/Z	LEPENÁ KOTVA M10

LIST 6