VZOROVÝ PŘÍČNÝ ŘEZ
DILATAČNÍ SPÁRA
M 1:50

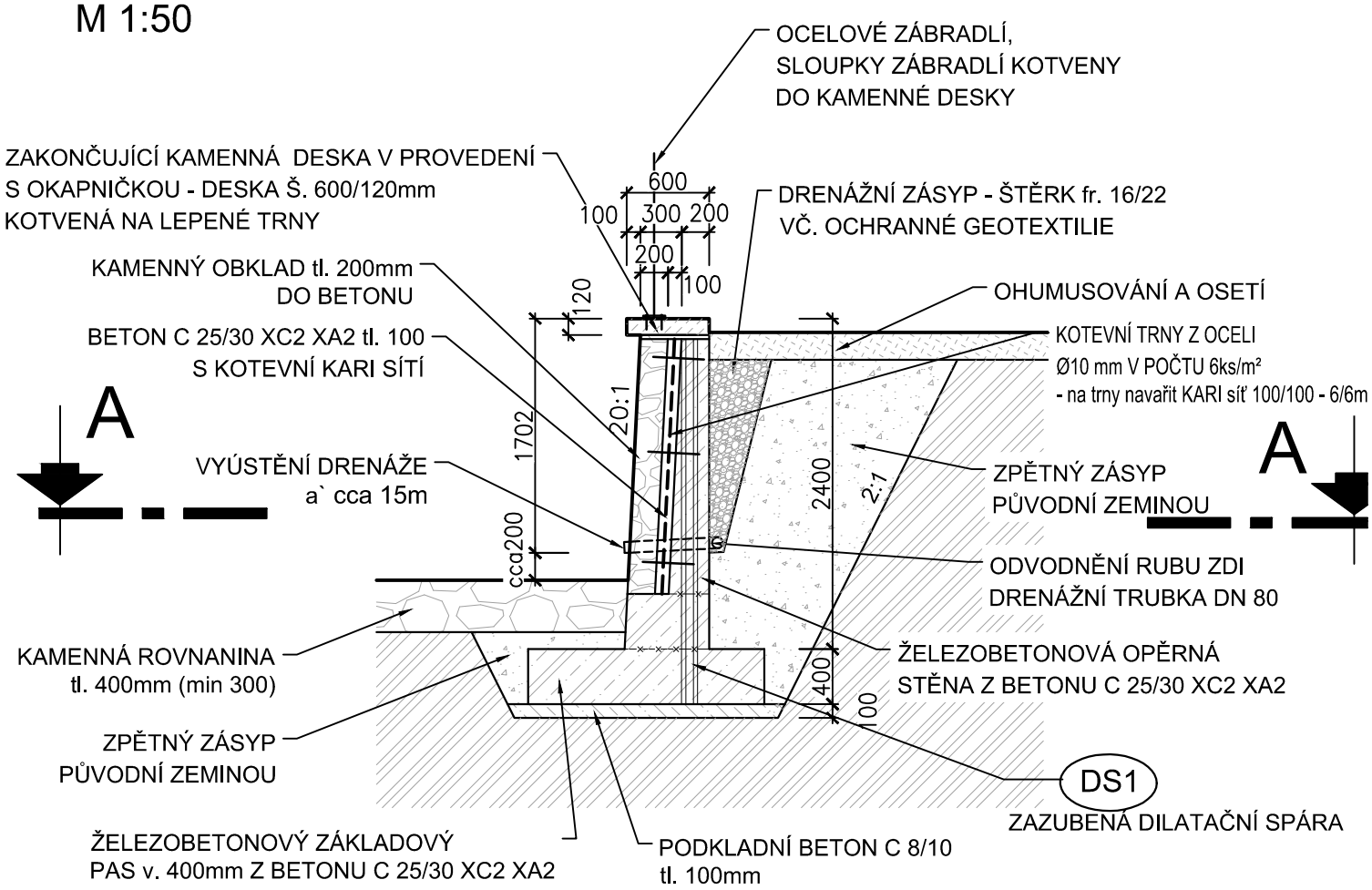

ŘEZ A-A

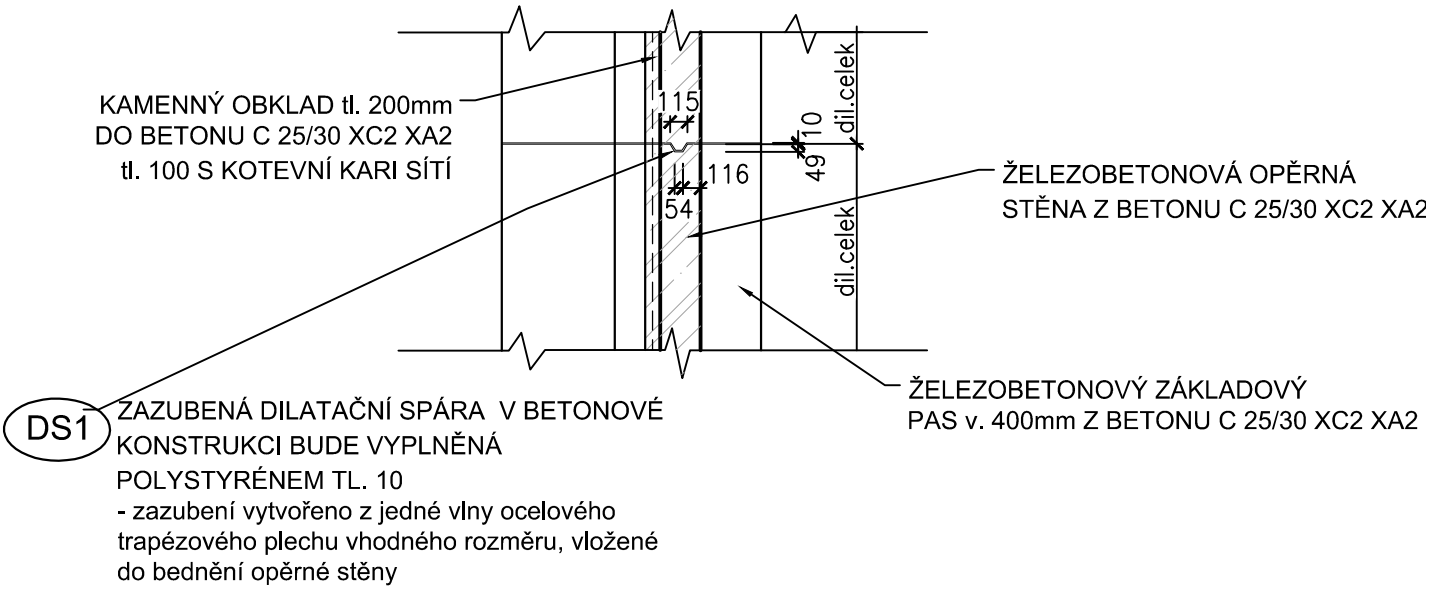

ÚPRAVA DILATAČNÍ SPÁRY V ZAKONČUJÍCÍ KAMENNÉ DESCE

DILATAČNÍ SPÁRA DS1 VYPLNĚNÁ EXTRUDOVANÝM POLYSTYRENEM SE BUDE PROMÍTAT DO ZAKONČUJÍCÍ KAMENNÉ DESKY, KDE BUDE PO ZATVRDNUTÍ BETONOVÉHO LOŽE VYPLNĚNA DO HLOUBKY 30 mm