OPĚRNÉ ZDI - PRAVÝ BŘEH
rozvinutý pohled - list 16
M 1:100

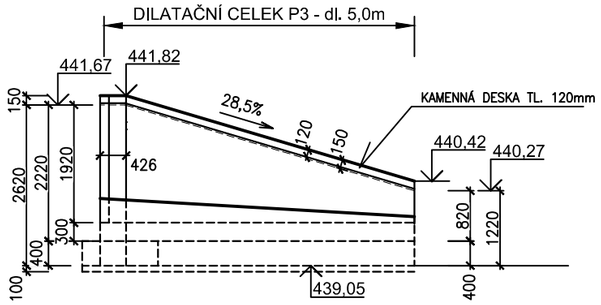

DILATAČNÍ CELEK P12 - PODÉLNÝ ŘEZ PAMPOU (POHLED NA STĚNU RAMPY P11)
1:50

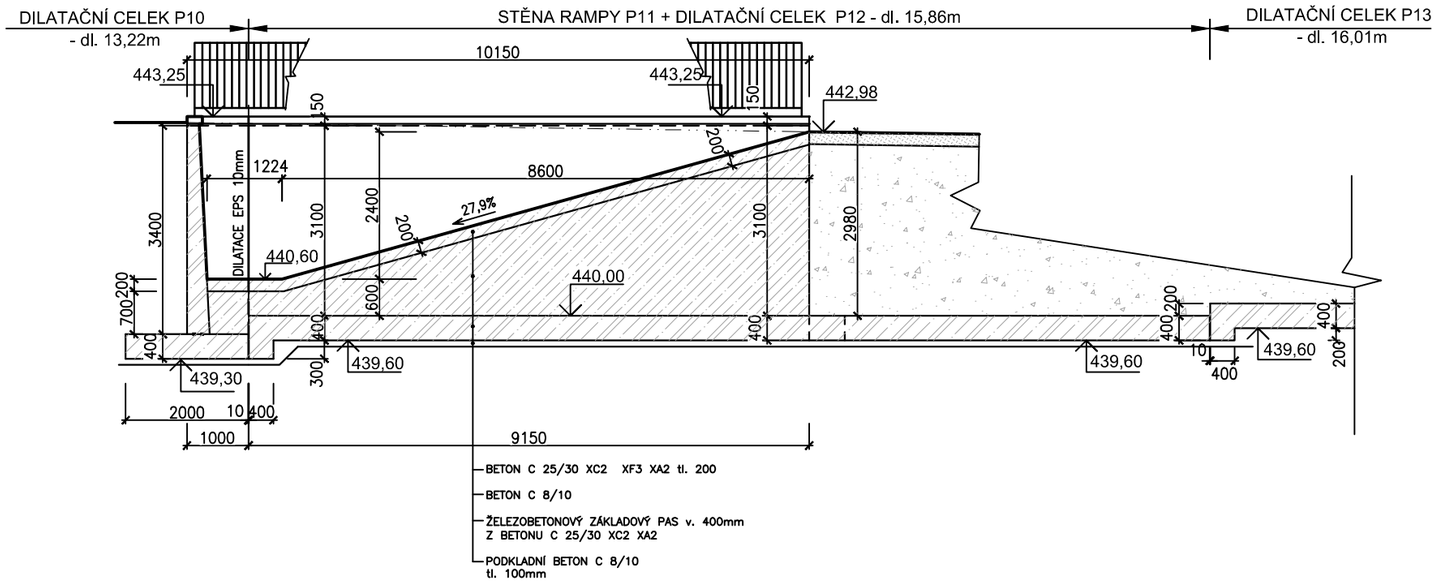
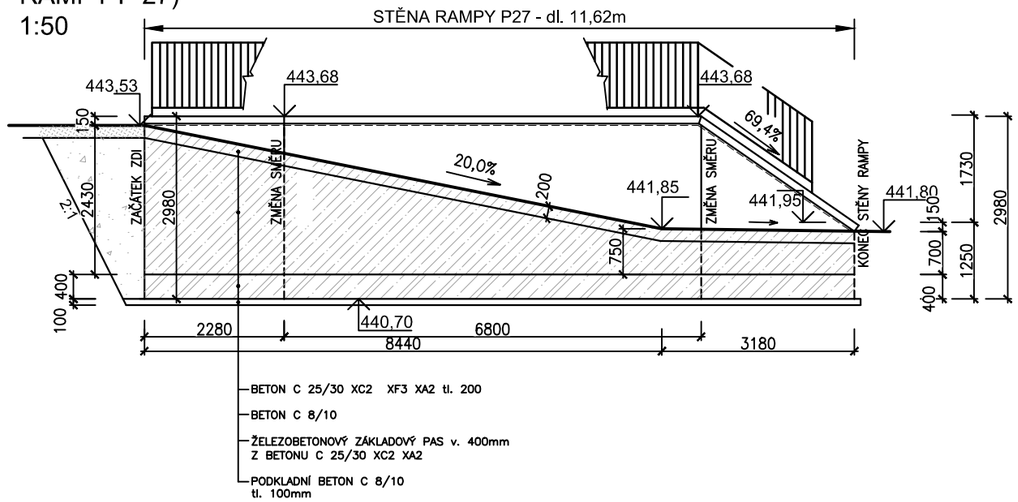
DILATAČNÍ CELEK P 26 - PODÉLNÝ ROZVINUTÝ ŘEZ PAMPOU (POHLED NA STĚNU RAMPY P 27)
1:50