# LÁVKA La1 ř. km 0,048

## ŘEZ A-A

PŘ: 3a
staničení: 47,50

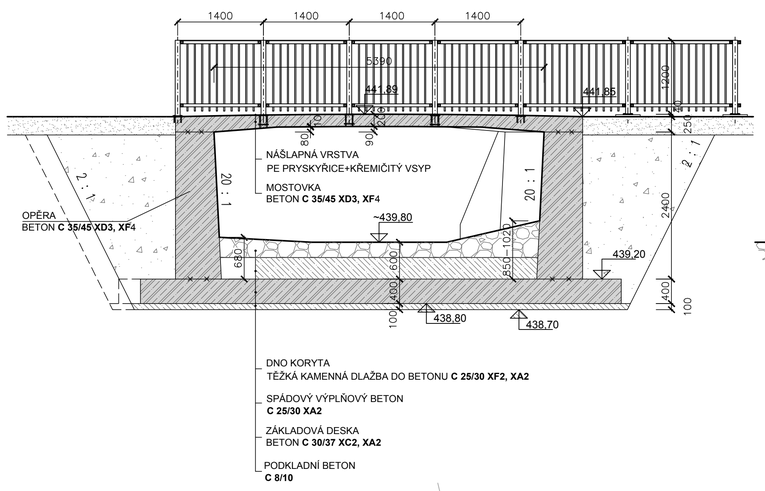


## PŘÍČNÝ ŘEZ B-B

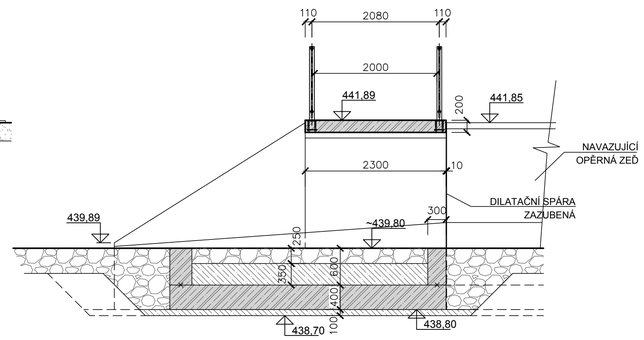


## ŘEZ C-C

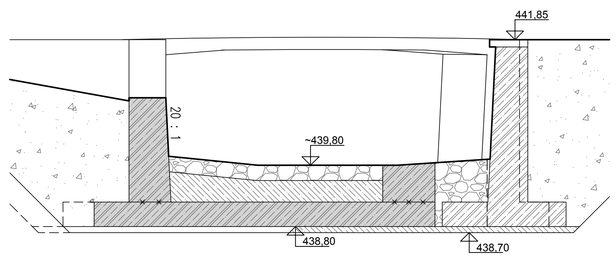


## PŮDORYS

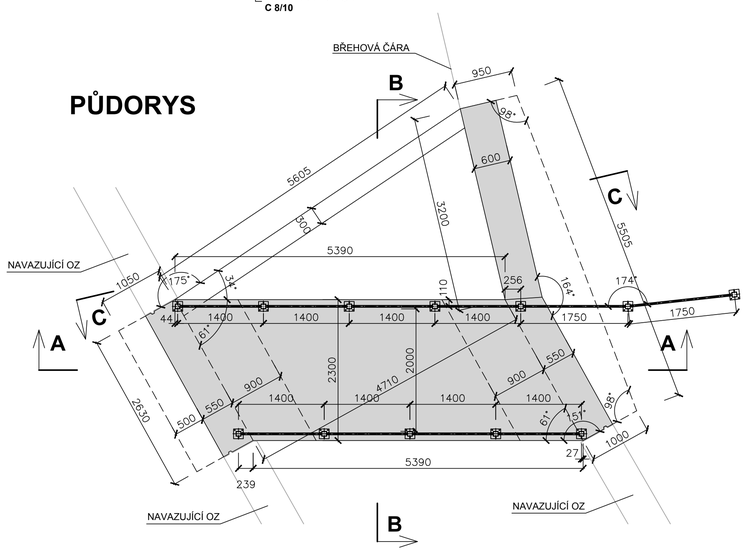


## LÁVKA La1 - OCELOVÉ ZÁBRADLÍ

VÝPIS MATERIÁLU PRO OBĚ STRANY LÁVKY

MATERIÁL - OCEL S 235 (ŽÁROVĚ POZINKOVÁNÍ tl. 80μm)

| OZNAČ. | POPIS | KUSŮ CELKEM | DÉLKA CELKEM m | HMOTNOST kg |
|---|---|---|---|---|
| 1.1 | SLOUPKY - JAKL ČTVERCOVÝ 80x80x4, dl. 1,20m (9,494 kg/m ) | 12 | 14,40 | 136,72 |
| 2.1 | MADLO - TYČ PLOCHÁ 50x6, dl. 1,31m (2,36 kg/m') | 8 | 10,48 | 24,74 |
| 2.2 | MADLO - TYČ PLOCHÁ 50x6, dl. 1,66m (2,36 kg/m') | 2 | 3,32 | 7,84 |
| 3.1 | VODOROVNÁ ČÁST VÝPLNĚ - TYČ PLOCHÁ 50x6, dl. 1,31m (2,36 kg/m') | 32 | 41,92 | 98,93 |
| 3.2 | VODOROVNÁ ČÁST VÝPLNĚ - TYČ PLOCHÁ 50x6, dl. 1,66m (2,36 kg/m') | 8 | 13,28 | 31,34 |
| 4.1 | ZÁBRADELNÍ VÝPLŇ - TYČ ČTVERCOVÁ 20x20, dl. 1,15m (3,14 kg/m') | 106 | 121,90 | 382,77 |
| 5.1 | KOTVENÍ madla a dolní výplně - plech tl.18mm, 50x70mm - přivařit na sloupek (0,495 kg/ks) | 40 | - | 20,30 |
| 5.2 | KOTEVNÍ DESKA ZÁBRADLÍ 160/160/12 (2,42 kg/ks) | 6 | - | 14,52 |
| 6.1 | SPOJOVACÍ MATERIÁL - ŠROUBY M12 x 55, vč. MATKY A PODLOŽKY | 40 | | |
| 6.2 | LEPENÁ KOTVA M14 | 18 | | |
| 6.3 | ŠROUB M14 | 18 | | |
| | HMOTNOST CELKEM (součet bez hmotnosti lepených kotev a šroubů) | | | 717,16 |

MATERIÁL - KOROZIVZDORNÁ OCEL 1.4301

| OZNAČ. | POPIS | KUSŮ CELKEM | DÉLKA CELKEM m | HMOTNOST kg |
|---|---|---|---|---|
| 7.1 | ZÁMEČ. VÝROBEK PRO KOTVENÍ SLOUPKU -vkládaný do bednění (2x deska 160/160/12 + 3x trubka dl. 200mm - tl. stěny 5mm - s vnitř. závitem) - (6,33kg/ks) | 6 | - | 37,98 |
| | HMOTNOST CELKEM | | | 37,98kg |

POZNÁMKA:
- Tento výkres zábradlí nenahrazuje dílenskou dokumentaci.
- Dílenská dokumentace musí být zpracována na základě skutečných rozměrů zjištěných přímo na stavbě.
- Jednotlivé díly výrobků budou smontovány šroubovými spoji na stavbě.

B p.v. JTSK

| | | | |
|---|---|---|---|
| 6 | Pz6 | Dz6 | Kz6 |
| 5 | Pz5 | Dz5 | Kz5 |
| 4 | Pz4 | Dz4 | Kz4 |
| 3 | Pz3 | Dz3 | Kz3 |
| 2 | Pz2 | Dz2 | Kz2 |
| 1 | Pz1 | DSP | Kz1 |
| REVIZE | POPIS | DATUM | SCHVÁLIL |


**Sweco Hydroprojekt a.s.** OZ České Budějovice
Zátkovo nábřeží 7, 370 21 Č. Budějovice; c.budejovice@sweco.cz; www.sweco.cz


| | | | | | |
|---|---|---|---|---|---|
| VYPRACOVAL | Ing. Jan Ctibor | HIP | Ing. Václav Houška | T. KONTROLA | Ing. Václav Houška |
| PROJEKTANT | Ing. Jan Ctibor | ŘEDITEL DIVIZE | Ing. Petra Niedlová | DATUM | 12/2017 |
| OBJEDNATEL | Povodí Vltavy, státní podnik, Holečkova 8, Praha 5, 150 24 | | | OKRES | Domažlice |
| AKCE: | DVT Andělice, ř. km 3,2-3,8, Pocinovice, rekonstrukce úpravy | | | ČÍSLO ZAKÁZKY | 41-6132-01-02 |
| | | | | STUPEŇ | DPS |
| | | | | FORMÁT | 8 A4 |
| | | | | MĚŘÍTKO | 1:50 |
| | | | | ARCHIVNÍ ČÍSLO | |
| ČÁST STAVBY | VÝMĚNA SILNIČNÍCH MOSTŮ A LÁVEK | | | SO/PS | SO 102 |
| PŘÍLOHA: | LÁVKA La1 | | | ČÍSLO PŘÍLOHY | D102.3 ver rev |


Tato dokumentace včetně všech příloh (s výjimkou dat poskytnutých objednatelem) je duševním vlastnictvím akciové společnosti Sweco Hydroprojekt a.s. Objednatel této dokumentace je oprávněn ji využít k účelům vyplývajícím z uzavřené smlouvy bez jakéhokoliv omezení. Jiné osoby (jak fyzické, tak právnické) nejsou bez předchozího výslovného souhlasu objednatele oprávněny tuto dokumentaci ani její části jakkoli využívat, kopírovat (ani jiným způsobem rozmnožovat) nebo zpřístupnit dalším osobám.
Poznámka: Podpisy zpracovatelů jsou připojeny pouze k výtisku číslo 01 nebo originálu přílohy (matrici).