SCHODIŠTĚ

M 1:50

staničení 42,33

PŘÍČNÝ ŘEZ

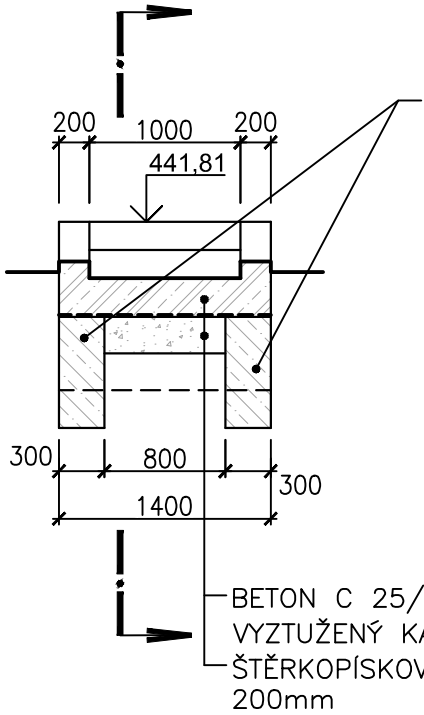

PODÉLNÝ ŘEZ

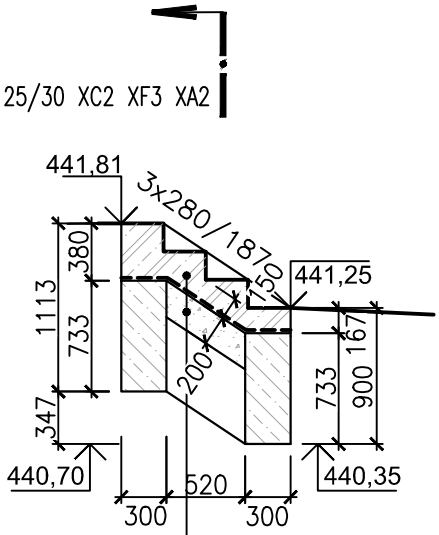

PŮDORYSNÝ ŘEZ

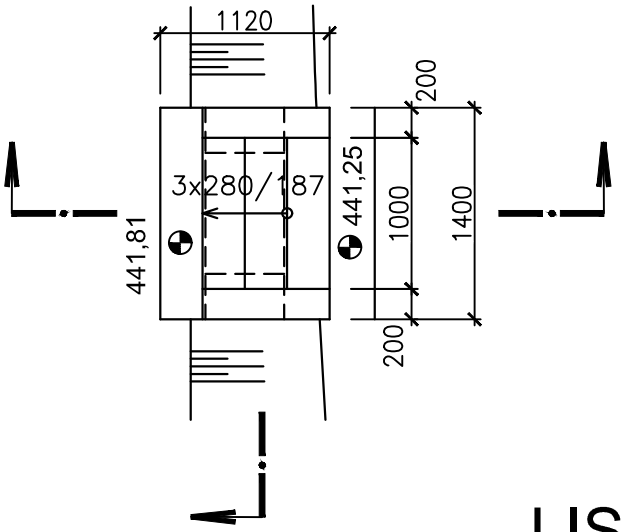

LIST 5