KRYCÍ DESKA OPĚRNÉ ZDI

VZOROVÝ TVAR

M 1:10

PŮDORYS

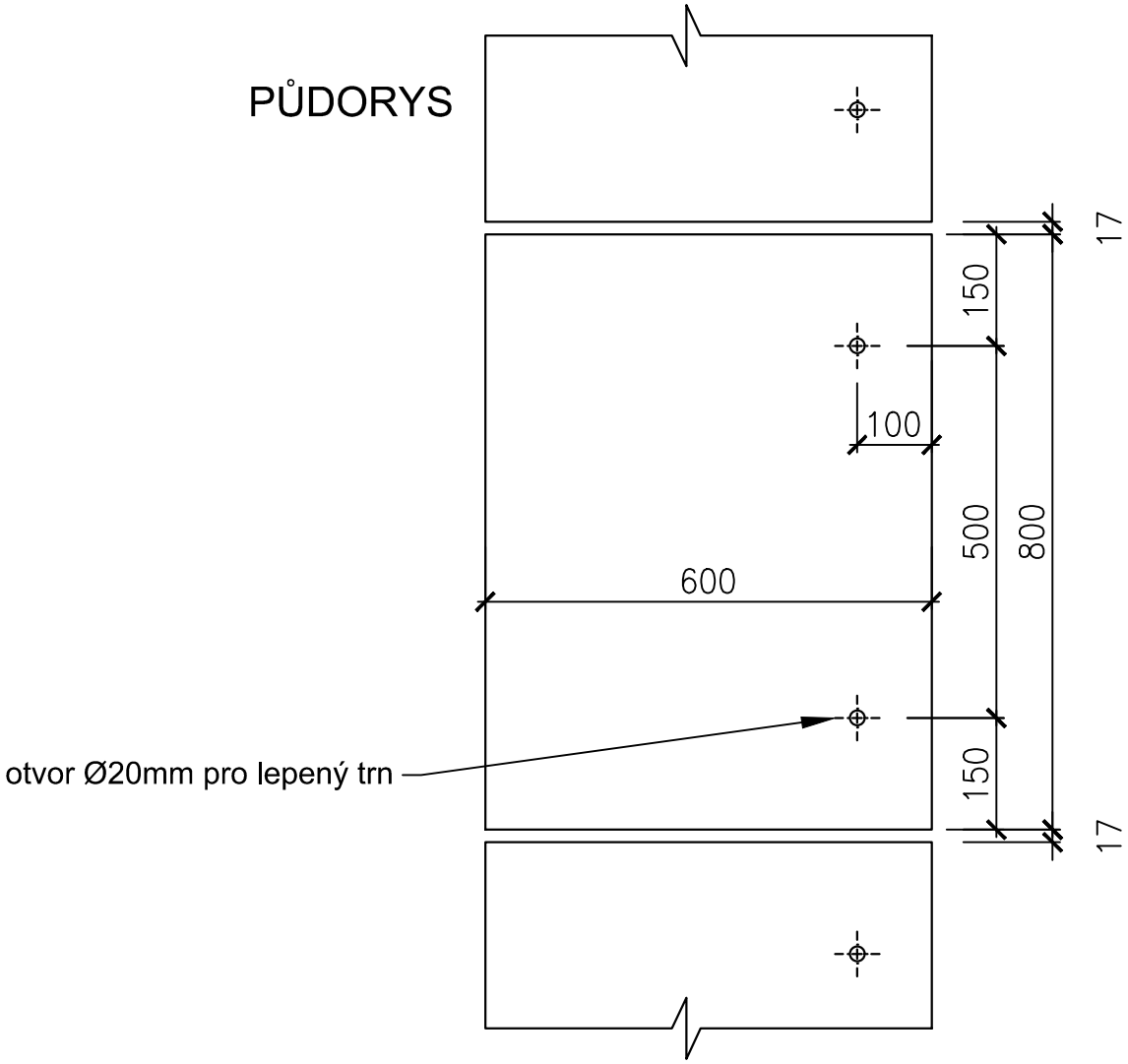

PŘÍČNÝ ŘEZ

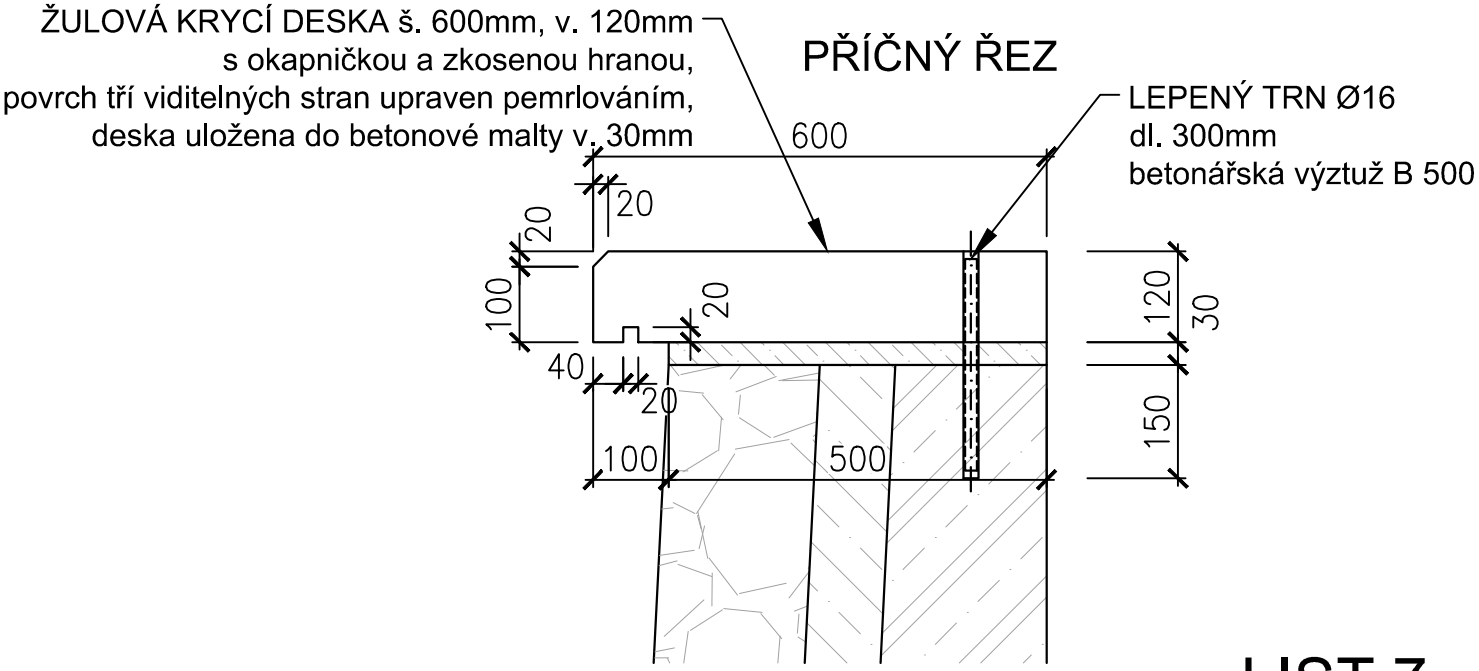

LIST 7