TVARY OPĚRNÝCH ZDÍ - PRAVÝ BŘEH

M 1:50

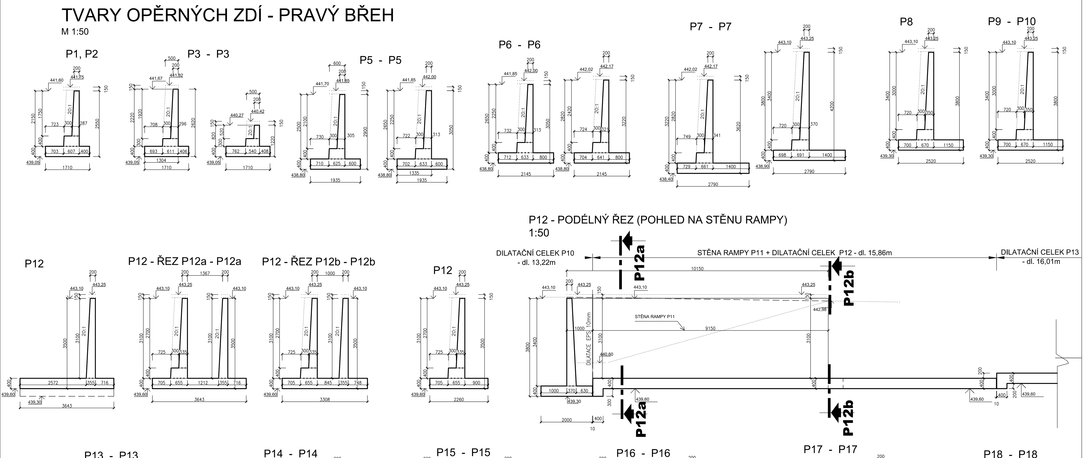

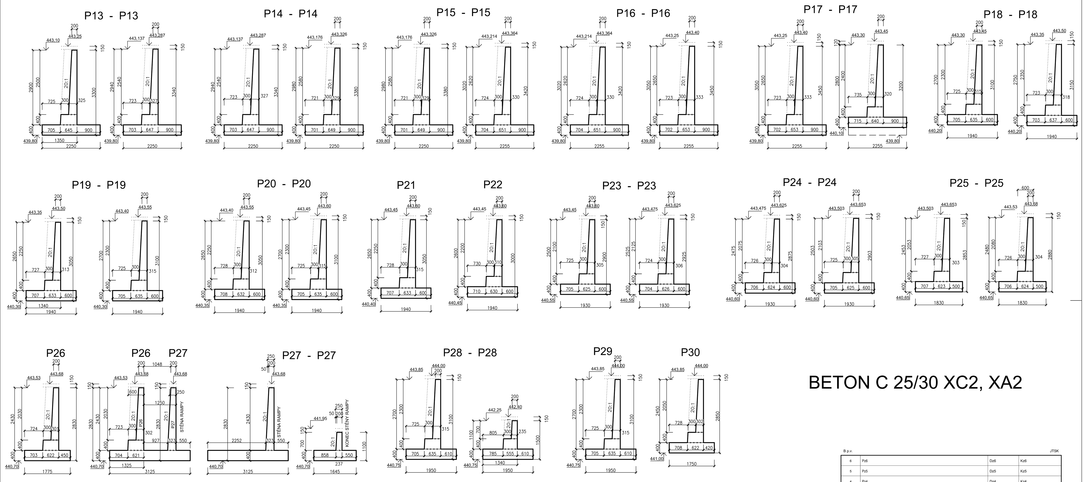

BETON C 25/30 XC2, XA2

POZNÁMKY:

- DO BEDNĚNÍ OSADIT DRENÁŽNÍ TRUBKY DN 80 mm (ODVODNĚNÍ RUBU ZDI)
- VE STĚNÁCH ZDÍ VYNECHAT OTVORY PRO VYÚSTĚNÍ KANALIZAČ. POTRUBÍ POTRUBÍ – VIZ OPĚRNÉ ZDI PŮDORYS
- DILATAČNÍ SPÁRY DS1 – VIZ VZOROVÝ ŘEZ DILATACE

Opěrná zeď P4 je součástí konstrukce Lávky 1

4	Pu4		Du4		Ku4
3	Pu3		Du3		Ku3
2	Pu2		Du2		Ku2
1	Pu1		Du1		Ku1
REVIZE	POPIS		DATUM		KONTROLA

B.p.v. JTSK

Sweco Hydroprojekt a.s. OZ České Budějovice
Žižkova nábřeží 7, 370 21 Č. Budějovice; t.budejovice@sweco.cz; www.sweco.cz

VYPRACOVAL	Ing. Jiřka Vanasová	HIP	Ing. Václav Houška	T. KONTROLA	Ing. Václav Houška
PROJEKTANT	Ing. Jiřka Vanasová	REDITEL ÚSPĚ	Ing. Pavla Neužilová	DATUM	12/2017
OKAZ/ZAKTEL	Porovod Vltavy, státní podnik, Noblesova 9, Praha 5, 150 24			DKRES	České Budějovice

NÁZEV
DVT Andělice, ř. km 3,2-3,8, Pocinovice, rekonstrukce úpravy

ČÁSLO ZAKÁZKY	414812C01
STUPEŇ	DPS
FORMÁT	12x4A
MĚŘÍTKO	1:50
ARCHIVNÍ ČÍSLO	
SOUPIS	SO 101
ČÁSLO PŘÍLOHY	D.101.10

ČÁST STAVBY
PŘÍLOHA

OPĚRNÉ ZDI - VÝKRESY TVARU - PRAVÝ BŘEH

Tato dokumentace včetně všech příloh je výlučným dle poslednějšího zákonodárného a autorského zákoníku spoluvlastnictví Sweco Hydroprojekt a.s. Bez souhlasu spoluvlastníka nelze tuto dokumentaci nebo její jakoukoliv část zpřístupnit jiným osobám a subjektům, kopírovat, pozměňovat, nebo jinak zasahovat do jejího obsahu nebo zhotovovat na jejím základě jakoukoliv kopírovací nebo tiskovou předlohu vyjma nezbytně nutného počtu kopií pro vlastní potřebu. Porušení výše uvedeného ustanovení je porušením práv spoluvlastníka.
Poznámka: Podpisy zpracovatele jsou přípojeny pouze k výtisku (Data D1 nebo originálu přílohy (master).