MOST

PŮDORYS

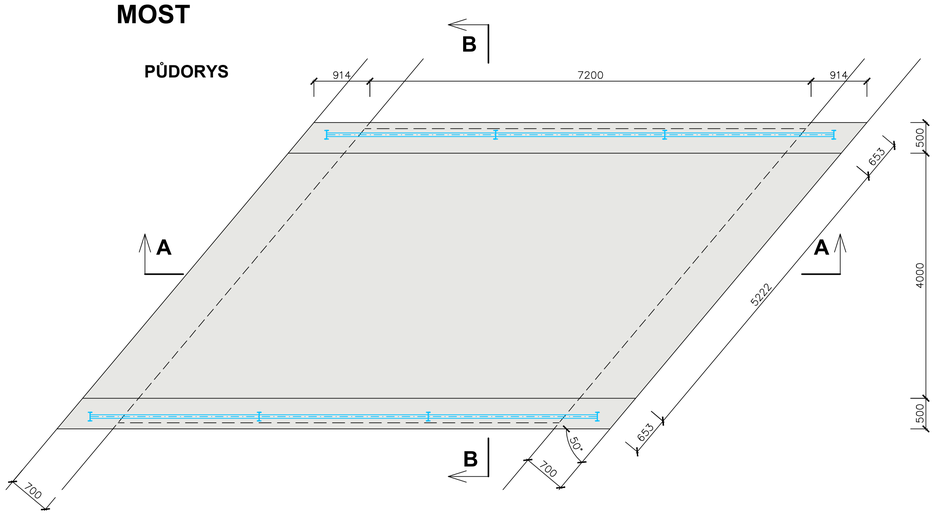

STÁVAJÍCÍ LÁVKA La1

PŮDORYS

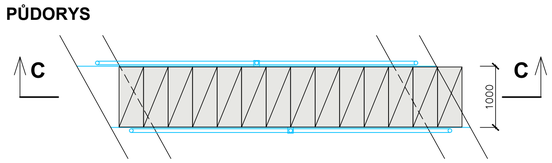

ŘEZ C-C

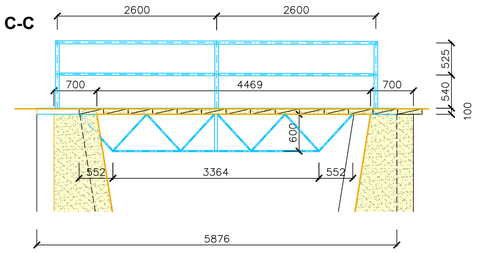

STÁVAJÍCÍ LÁVKA La3

PŮDORYS

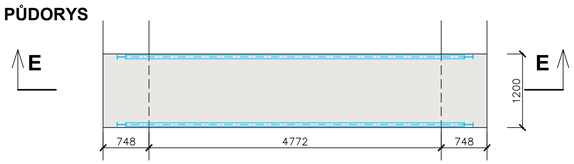

ŘEZ E-E

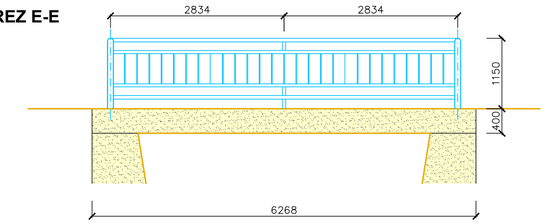

ŘEZ A-A

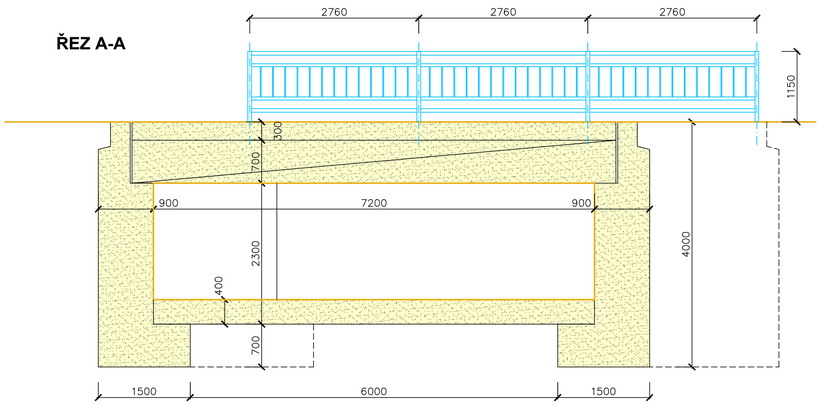

ŘEZ B-B

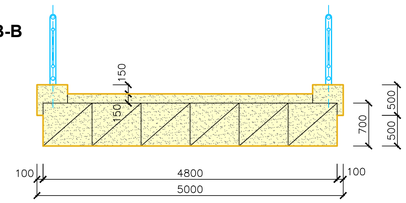

STÁVAJÍCÍ LÁVKA La2

PŮDORYS

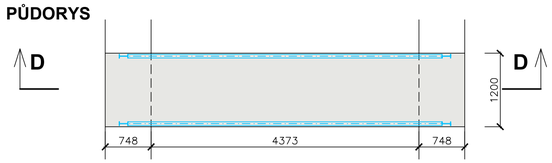

ŘEZ D-D

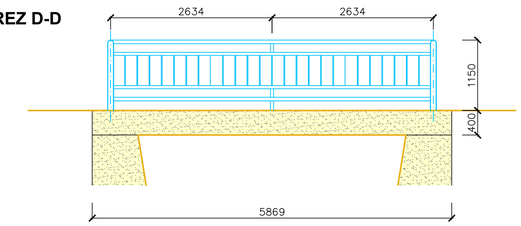

LEGENDA BOURANÝCH HMOT

- PROSTÝ MONOLITICKÝ BETON
- KAMENNÁ DLAŽBA DO BETONU
- OCELOVÉ PRVKY

B p.v. JTSK

6	Pz6	Dz6	Kz6
5	Pz5	Dz5	Kz5
4	Pz4	Dz4	Kz4
3	Pz3	Dz3	Kz3
2	Pz2	Dz2	Kz2
1	Pz1	DSP	Kz1
REVIZE	POPIS	DATUM	SCHVÁLIL

Sweco Hydroprojekt a.s. OZ České Budějovice
Zátkovo nábřeží 7, 370 21 Č. Budějovice; c.budejovice@sweco.cz; www.sweco.cz

SWECO Sustainable engineering and design

VYPRACOVAL	Ing. Jan Ctibor	HIP	Ing. Václav Houška	T. KONTROLA	Ing. Václav Houška
PROJEKTANT	Ing. Jan Ctibor	ŘEDITEL DIVIZE	Ing. Petra Niedlová	DATUM	12/2017
OBJEDNATEL	Povodí Vltavy, státní podnik, Holečkova 8, Praha 5, 150 24			OKRES	Domažlice
AKCE:	DVT Andělice, ř. km 3,2-3,8, Pocinovice, rekonstrukce úpravy			ČÍSLO ZAKÁZKY	41-6132-01-02
				STUPEŇ	DPS
				FORMÁT	8 A4
				MĚŘÍTKO	1:50
				ARCHIVNÍ ČÍSLO	
ČÁST STAVBY	VÝMĚNA SILNIČNÍCH MOSTŮ A LÁVEK			SO/PS	SO 102
PŘÍLOHA:	MOST A LÁVKY - BOURACÍ PRÁCE			ČÍSLO PŘÍLOHY	D102.1 ver rev

Tato dokumentace včetně všech příloh (s výjimkou dat poskytnutých objednatelem) je duševním vlastnictvím akciové společnosti Sweco Hydroprojekt a.s. Objednatel této dokumentace je oprávněn ji využít k účelům vyplývajícím z uzavřené smlouvy bez jakéhokoliv omezení. Jiné osoby (jak fyzické, tak právnické) nejsou bez předchozího výslovného souhlasu objednatele oprávněny tuto dokumentaci ani její části jakkoli využívat, kopírovat (ani jiným způsobem rozmnožovat) nebo zpřístupnit dalším osobám.
Poznámka: Podpisy zpracovatelů jsou připojeny pouze k výtisku číslo 01 nebo originálu přílohy (matrice).