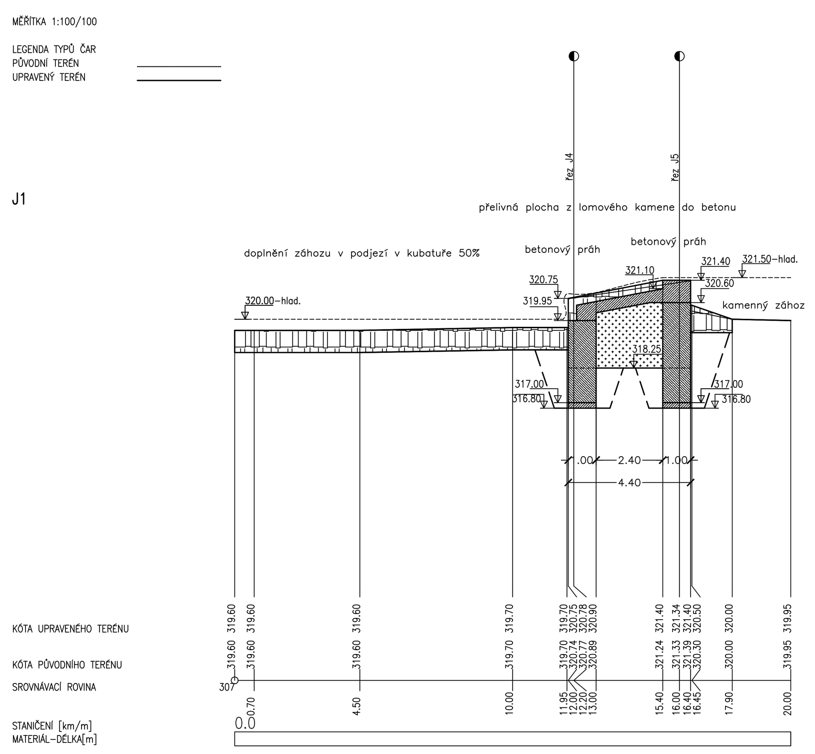

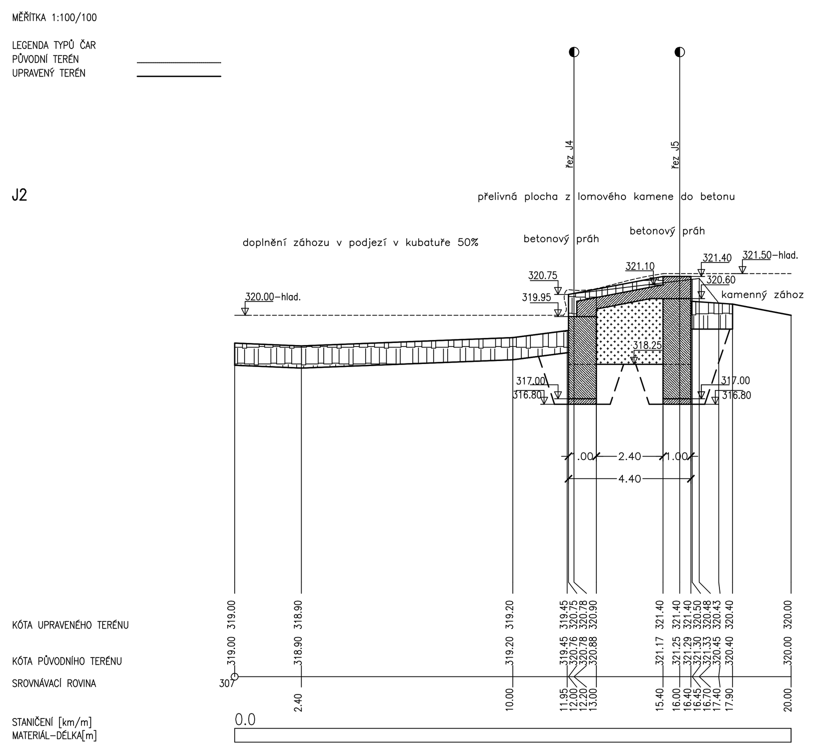

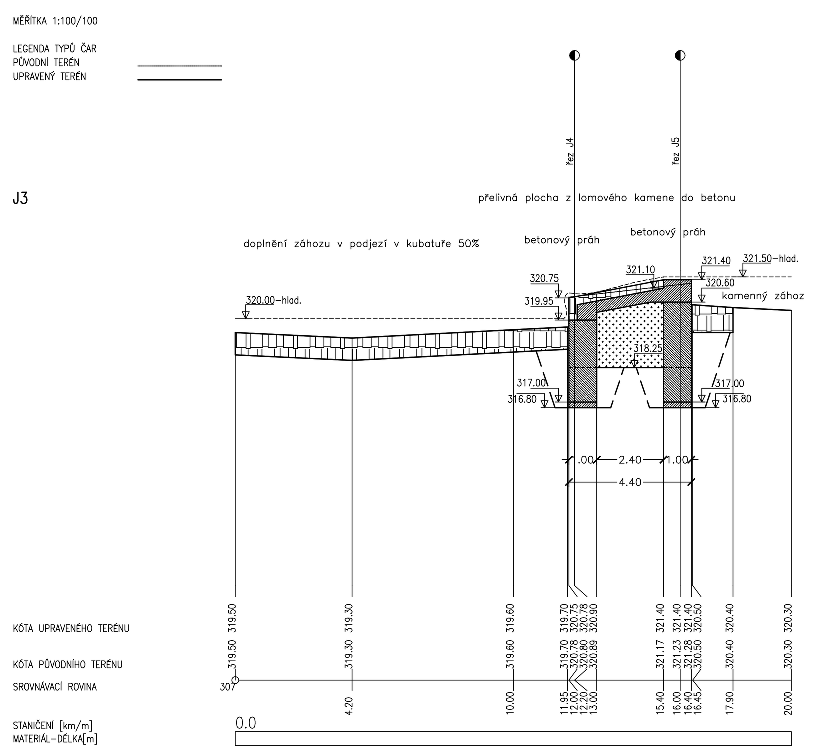

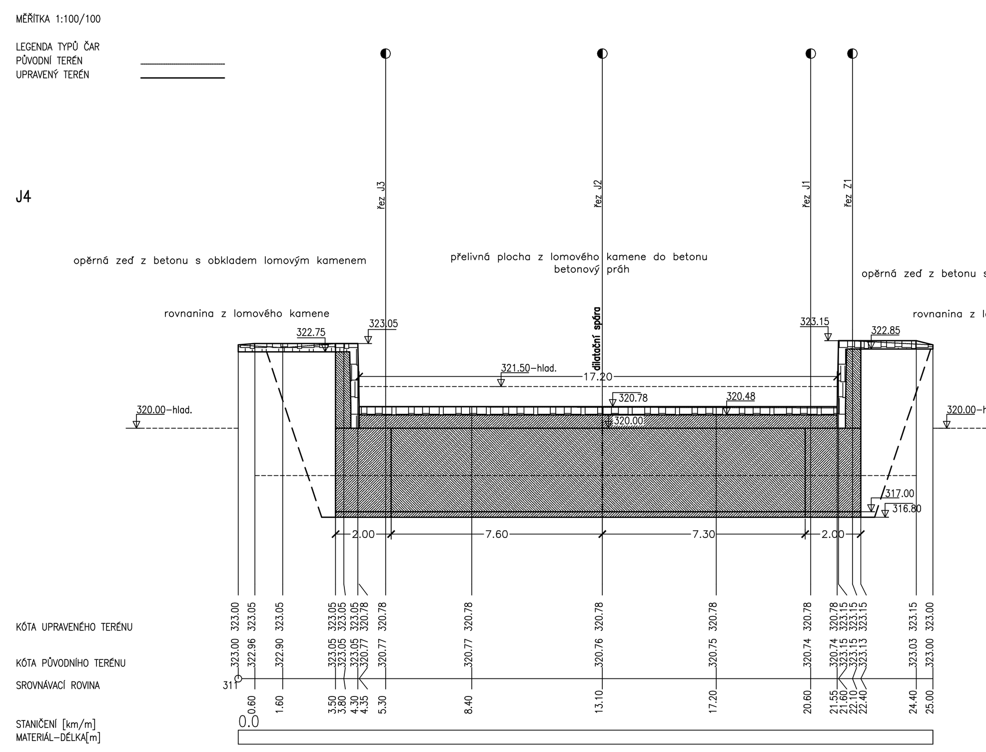

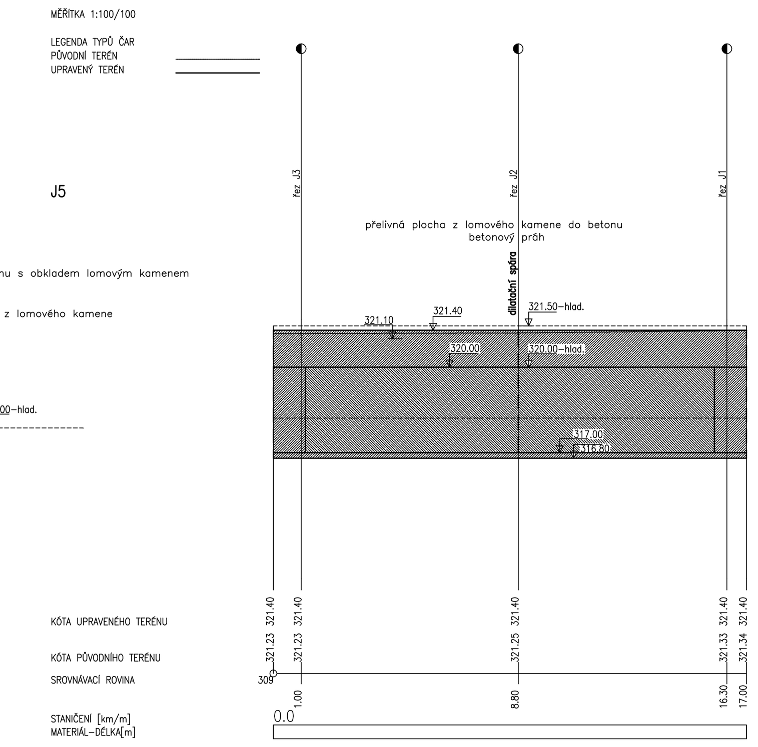

Čís. zakázky	Datum	Stupeň		Ing. Milan Jícha projektová činnost ve stavebnictví Opavská 50, 312 00 Plzeň tel.:603 212 293, e-mail: vodo.op@volny.cz IČO: 44648146, DIČ:CZ6002101369
299/2018	04/2018	DSP		
Zodp. projektant: Ing. Jícha		Ved. projektant: Ing. Jícha		
Investor: Povodí Vltavy, státní podnik, Holečkova 3178/8, Praha 5				
Akce: RADBUZA–DOBŘANY, Ř.KM 22,525, OPRAVA JEZU				Měřítko 1:100/100
Obsah: ŘEZY JEZEM J1–J1 AŽ J5–J5				Příloha č. D.1.1.5
Kraj: Plzeňský		Městský úřad: Dobřany		

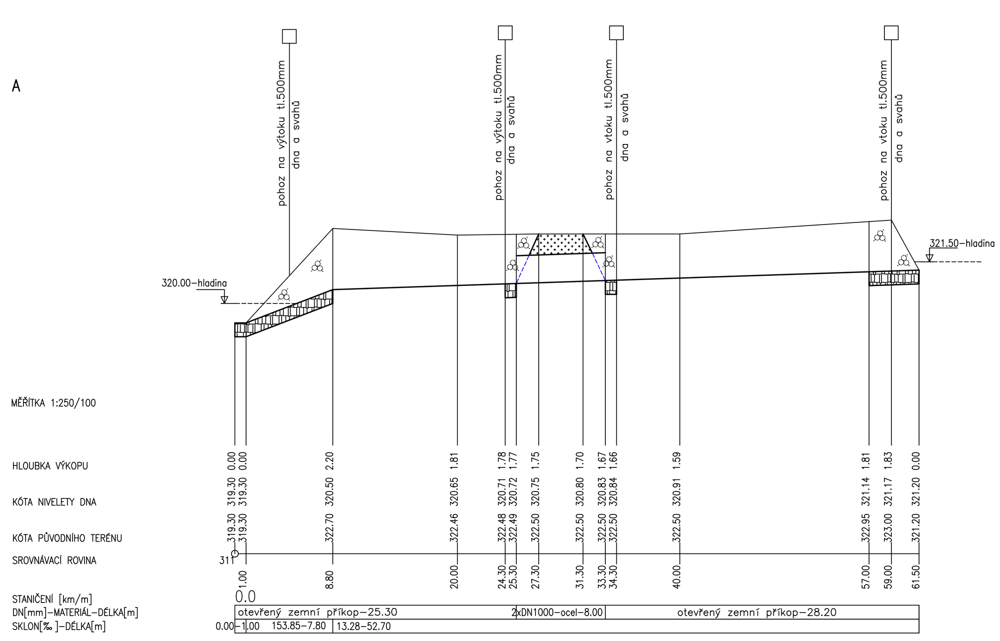

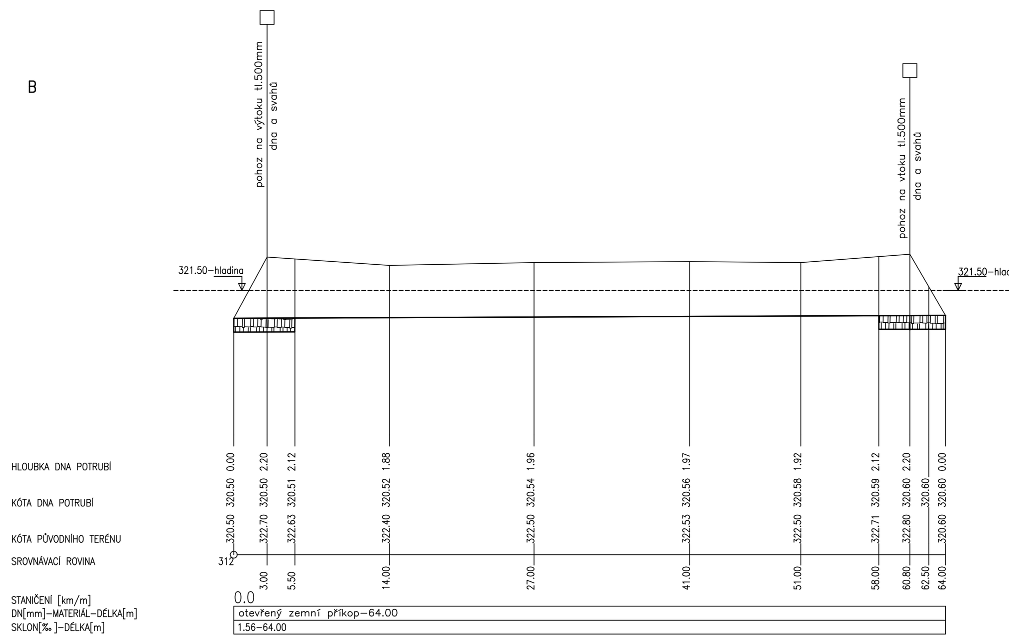

Čís. zakázky	Datum	Stupeň		Ing. Milan Jícha projektová činnost ve stavebnictví Opavská 50, 312 00 Plzeň tel.:603 212 293, e-mail: vodo.op@volny.cz IČO: 44648146, DIČ:CZ6002101369
299/2018	04/2018	DSP		
Zodp. projektant: Ing. Jícha		Ved. projektant: Ing. Jícha		
Investor: Povodí Vltavy, státní podnik, Holečkova 3178/8, Praha 5				
Akce: RADBUZA–DOBŘANY, Ř.KM 22,525, OPRAVA JEZU				Měřítko 1:250/100
Obsah: PODÉLNÉ ŘEZY OBTOKY A–A AŽ B–B				Příloha č. D.1.1.7
Kraj: Plzeňský		Městský úřad: Dobřany		