INPREMA	INPREMA s.r.o., Vlčnovská 374, Uherský Brod CERTIFIKÁT TUV CZ: ČSN EN ISO 9001 : 2009 Oprávnění ITI: ev.č.: 8848/9/99 EZ–M, O–E2/A, ev.č.: 7872/9/14/R–EZ–E2/A			Datum 12/2018
Název zakázky: Část:	VD SLUŠOVICE, OPRAVA ELEKTROINSTALACE V ODBĚRNÉ VĚŽI A STROJOVNĚ SPODNÍCH VÝPUSTÍ ELEKTROINSTALACE DOMU HRÁZNÉHO			Stupeň: PD pro real. stavby
Investor: Místo stavby:	Povodí Moravy, s.p. Dřevařská 932/11, 602 00 Brno Trnava, vodní tok Dřevnice			Číslo zakázky: 180919–1
				Archivní říslo: 180919–1/D2
Vypracoval	Schválil	Kontroloval		
Ing. Jiří Moštěk	Ing. Pavel Radkovský	Ing. Jaroslav Jahoda		Formát: A4/5A4
				Měřítko: –
Název výkresu:	SCHÉMA ZAPOJENÍ RM–1			Pořadové č. výkresu 07

Copyright podle ISO 16016!

RM-1

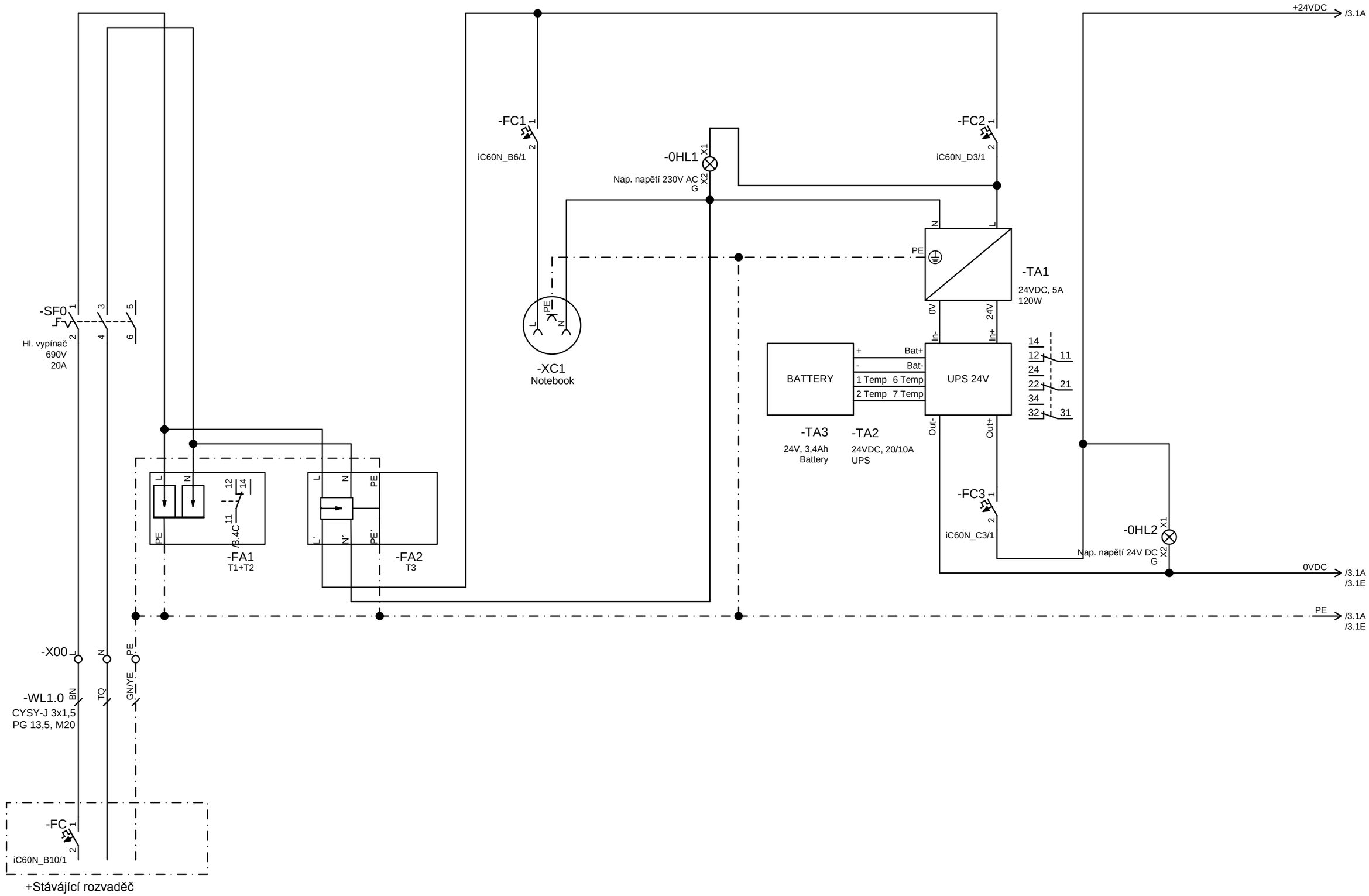

Engineering Base
Zpracováno v

Datum	12.11.2018	Datum revize		180919-1 VD Slušovice, Oprava elektroinstalace	INPREMA	Schéma zapojení RM-1	180919-1/D2		
Zpracoval	Ing. Jiří Moštěk	Index revize		Dům hrázného					+RM-1
Kontroloval	Ing. Jaroslav Jahoda	Komentář revize							
Schválil	Ing. Pavel Radkovský			Orig. / Náhrada	Nahrazeno				List 2 ze 5

RM-1

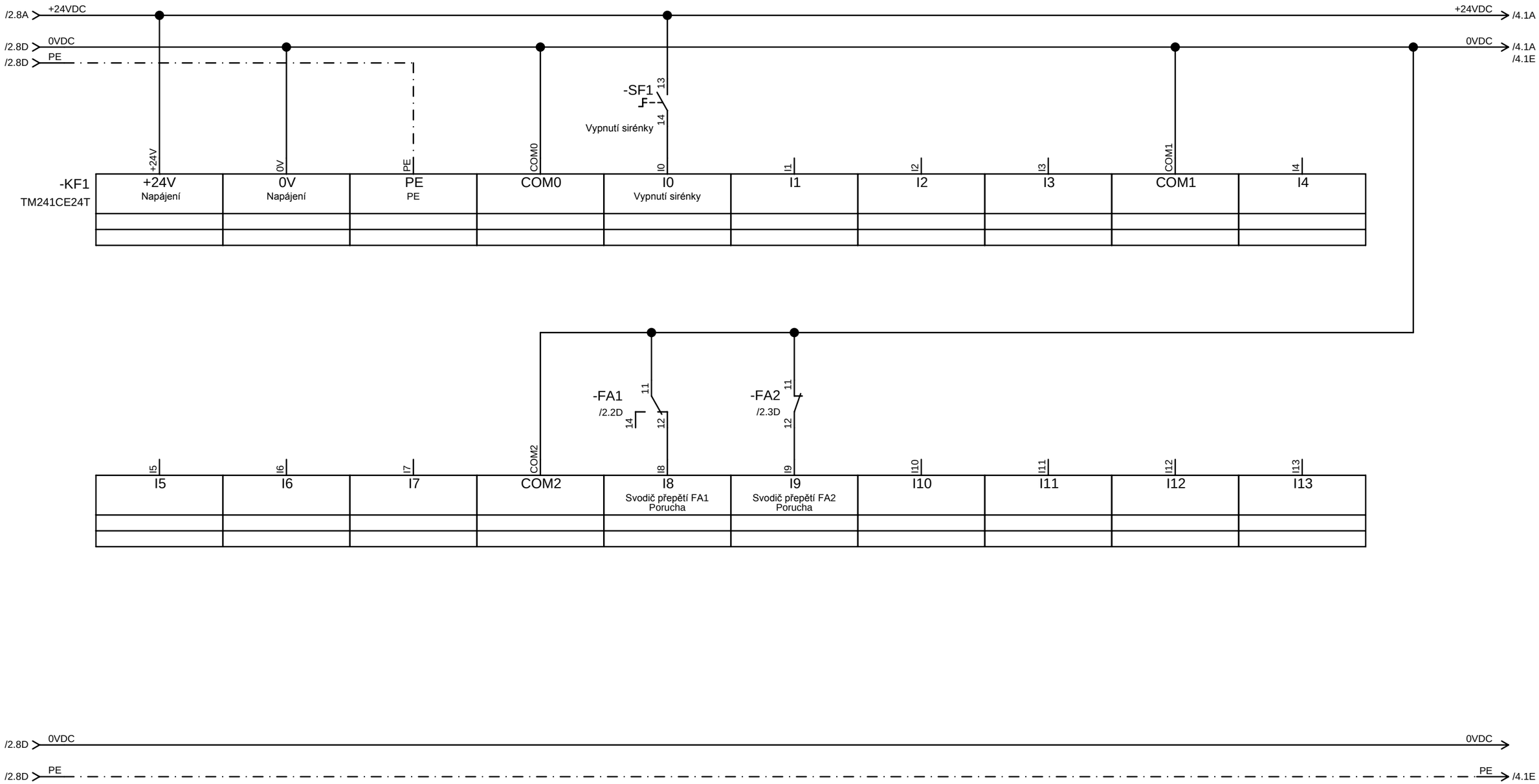

Copyright podle ISO 16016!

Zpracováno v Engineering Base

Datum	12.11.2018	Datum revize	
Zpracoval	Ing. Jiří Moštěk	Index revize	
Kontroloval	Ing. Jaroslav Jahoda	Komentář revize	
Schválil	Ing. Pavel Radkovský		

180919-1 VD Slušovice, Oprava elektroinstalace

Dům hrázného

Orig. | Náhrada | Nahrazeno

INPREMA

Schéma zapojení RM-1

180919-1/D2

+RM-1

List 3 ze 5

RM-1

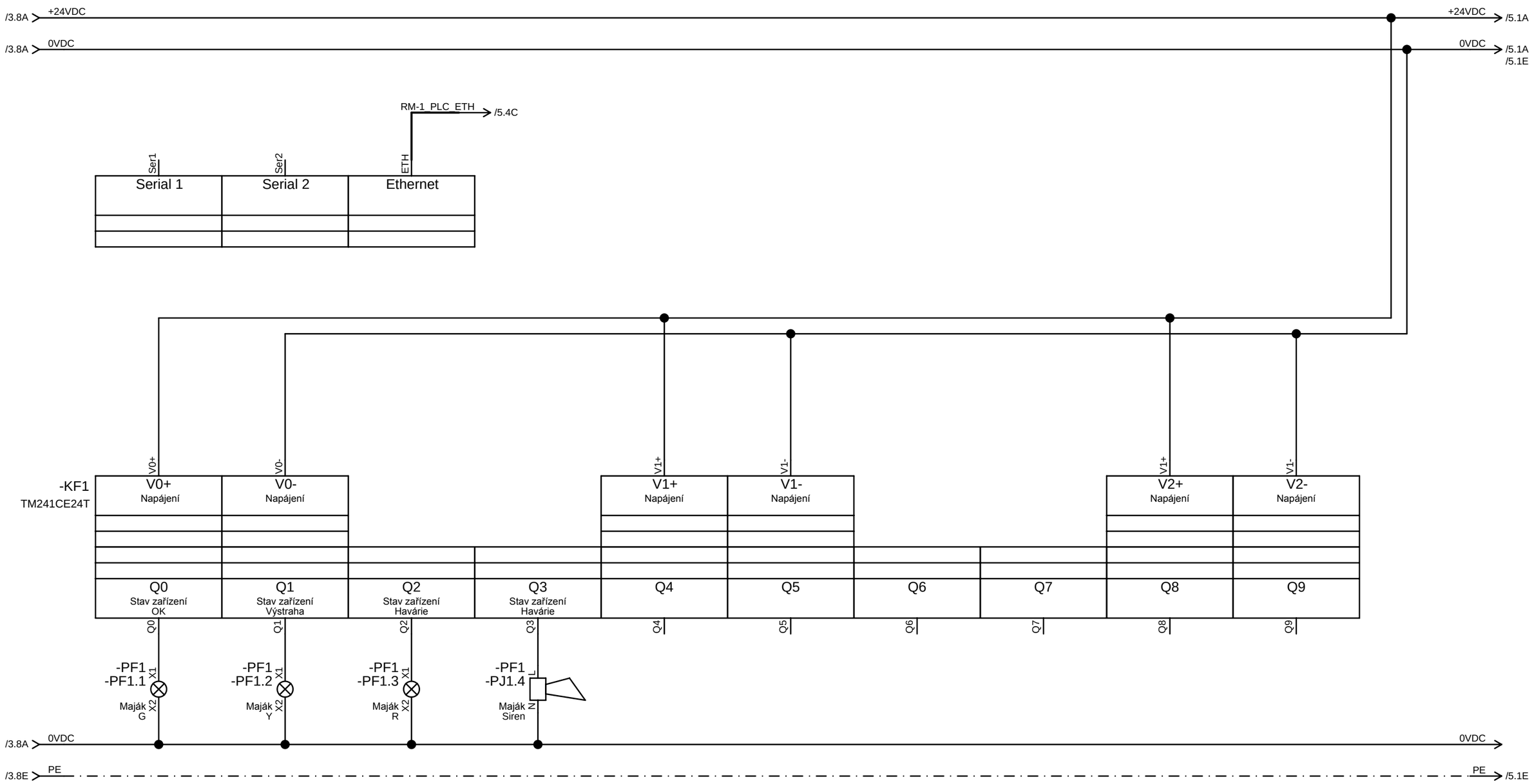

Copyright podle ISO 16016!

Engineering Base

Zpracováno v

Datum	12.11.2018	Datum revize	
Zpracoval	Ing. Jiří Moštěk	Index revize	
Kontroloval	Ing. Jaroslav Jahoda	Komentář revize	
Schválil	Ing. Pavel Radkovský		

180919-1 VD Slušovice, Oprava elektroinstalace

Dům hrázného

Orig. | Náhrada | Nahrazeno

INPREMA

Schéma zapojení RM-1

180919-1/D2

+RM-1

List 4 ze 5

RM-1

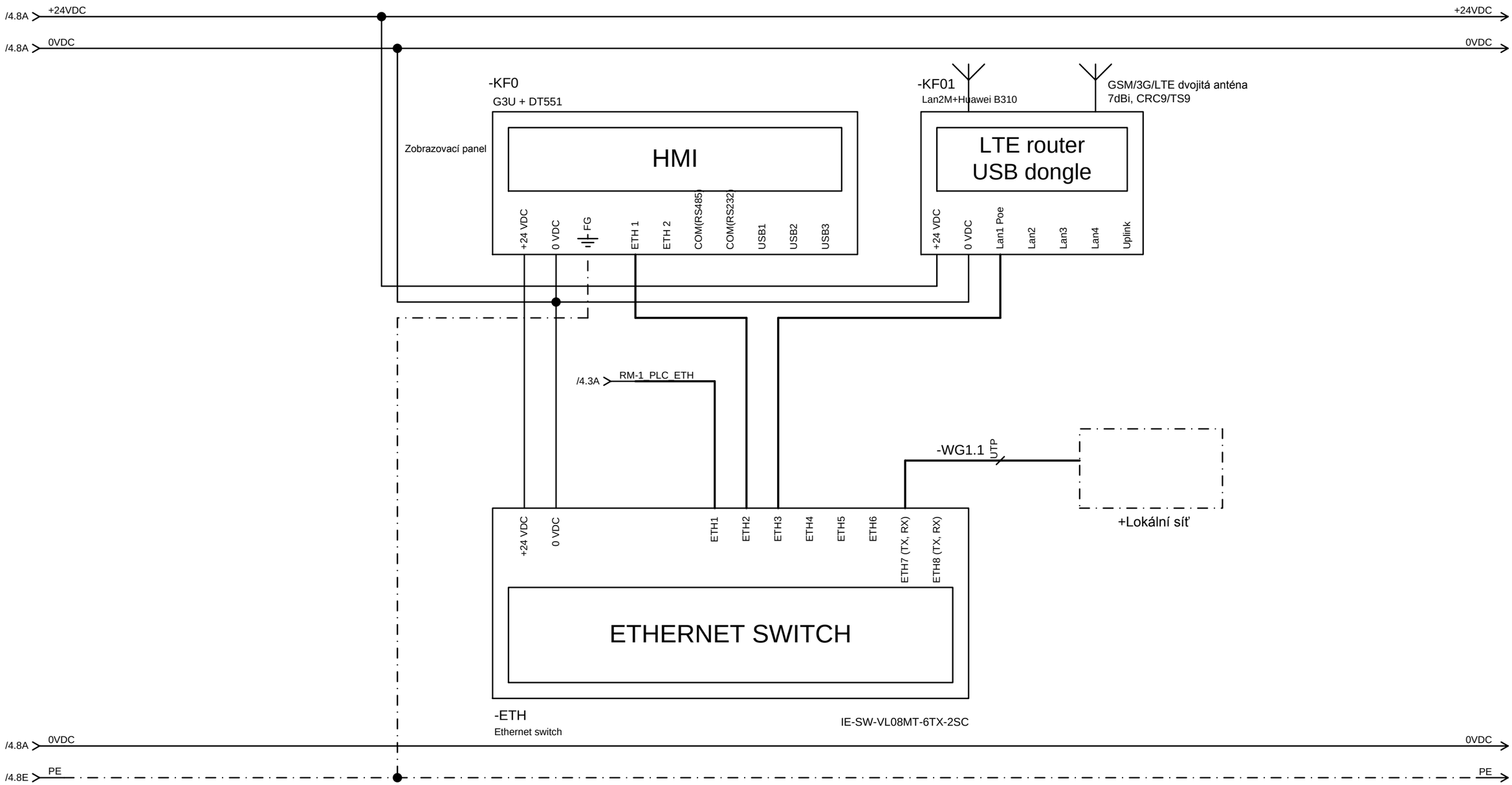

Copyright podle ISO 16016!

Engineering Base

Zpracováno v

Datum	12.11.2018	Datum revize		180919-1 VD Slušovice, Oprava elektroinstalace	INPREMA	Schéma zapojení RM-1	180919-1/D2	
Zpracoval	Ing. Jiří Moštěk	Index revize		Dům hrázného				+RM-1
Kontroloval	Ing. Jaroslav Jahoda	Komentář revize						List 5 ze 5
Schválil	Ing. Pavel Radkovský			Orig. / Náhrada	Nahrazeno			