PRUT D1 kusů 10 M 1:10

POHLED SHORA

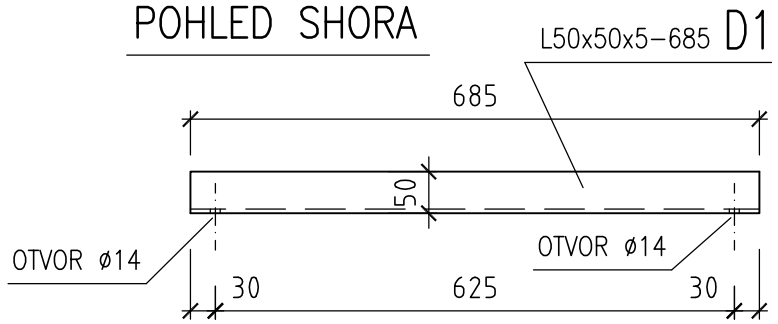

POHLED Z BOKU

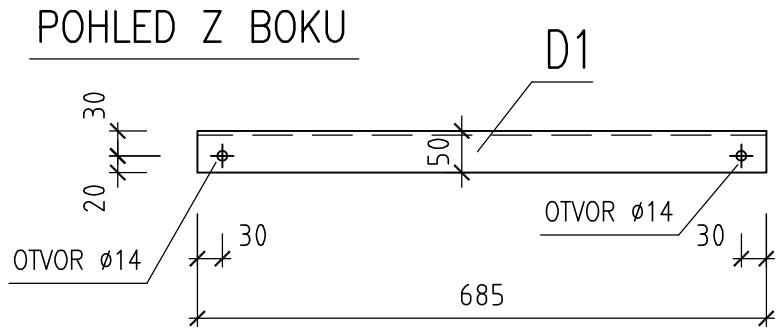

PRUT D2T kusů 5 M 1:10

POHLED SHORA

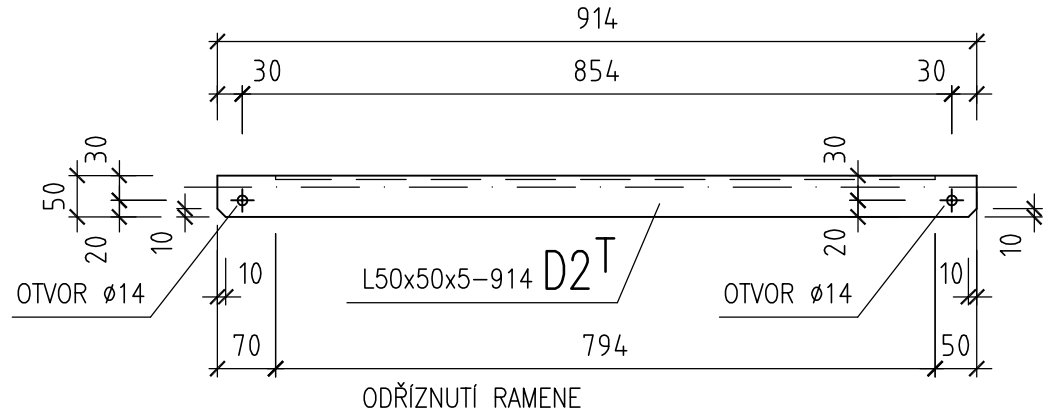

POHLED Z BOKU

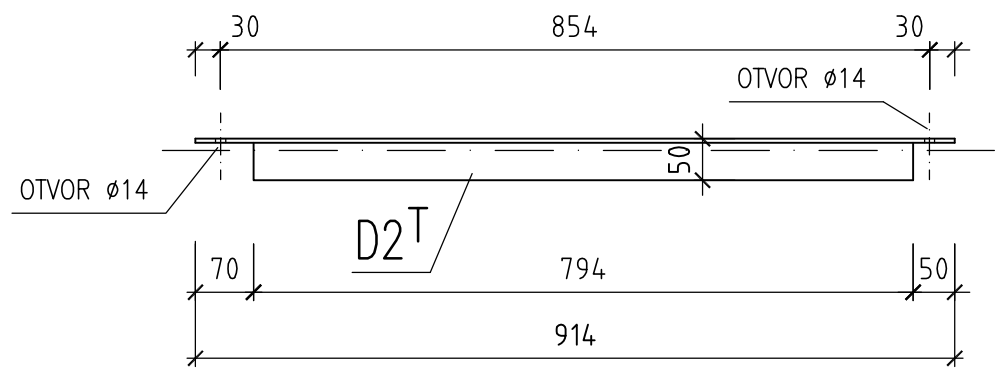

PRUT D2N kusů 5 M 1:10

POHLED SHORA

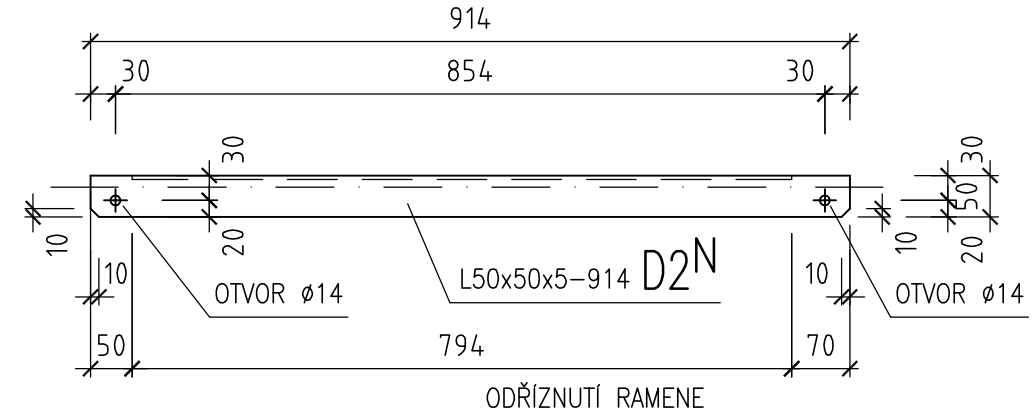

POHLED Z BOKU

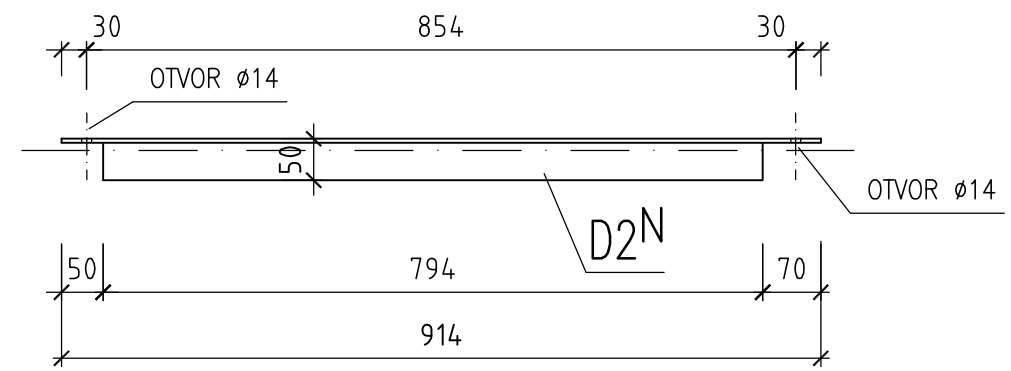

VÝKAZ MATERIÁLU CELKEM PRO CELOU LÁVKU

POZ.	PROFIL	KUSŮ	DÉLKA (CELKEM BM) 1 ks mm	DÉLKA (CELKEM BM) CELKEM m(m²)	HMOTNOST (kg) 1 bm kg	HMOTNOST (kg) CELKEM kg	Poznámky: OCEL S235
PRUT D1 kusů 10							
D1	L50x50x5	10	685	6,850	3,770	25,83	11373
PRUT D2T,N kusů 5+5							
D2T,N	L50x50x5	5+5	914	9,140	3,770	34,46	11373
HMOTNOST CELKEM PRO LÁVKU						60,29 kg	

VÝROBNÍ DOKUMENTACE

VYPRACOVAL Ing. M.Dvořáček	ING.MILAN DVOŘÁČEK projektování ocel. konstr.
DATUM 12/2017	MEZI ZAHRADAMI 143 530 09 PARDUBICE 466 924 546, 603 396 598

ZTUŽENÍ LÁVKY PRUTY D1 D2T D2N	Č.ZAKÁZKY 17 421	LIST 0K7