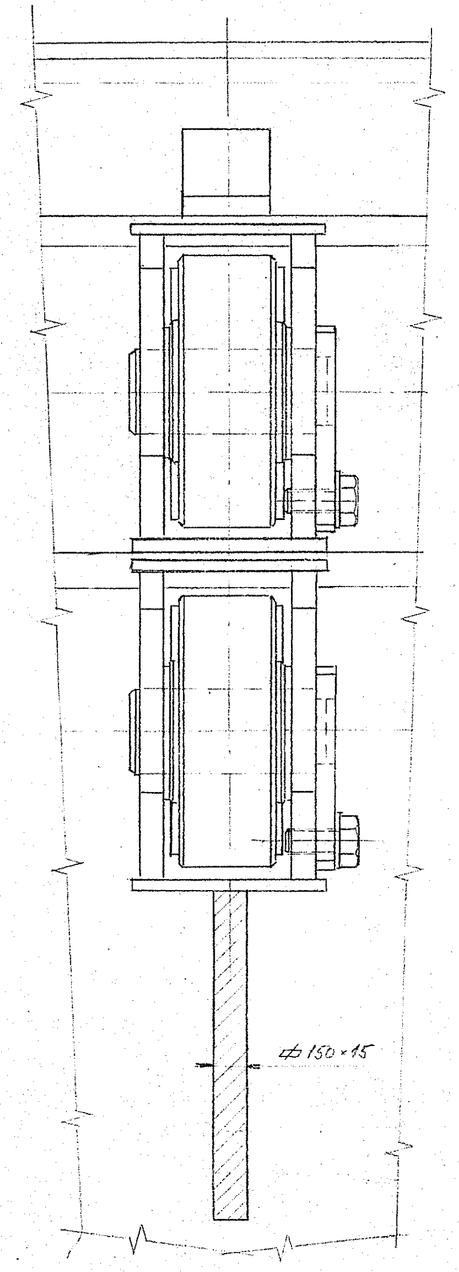

M
LIST 3,4

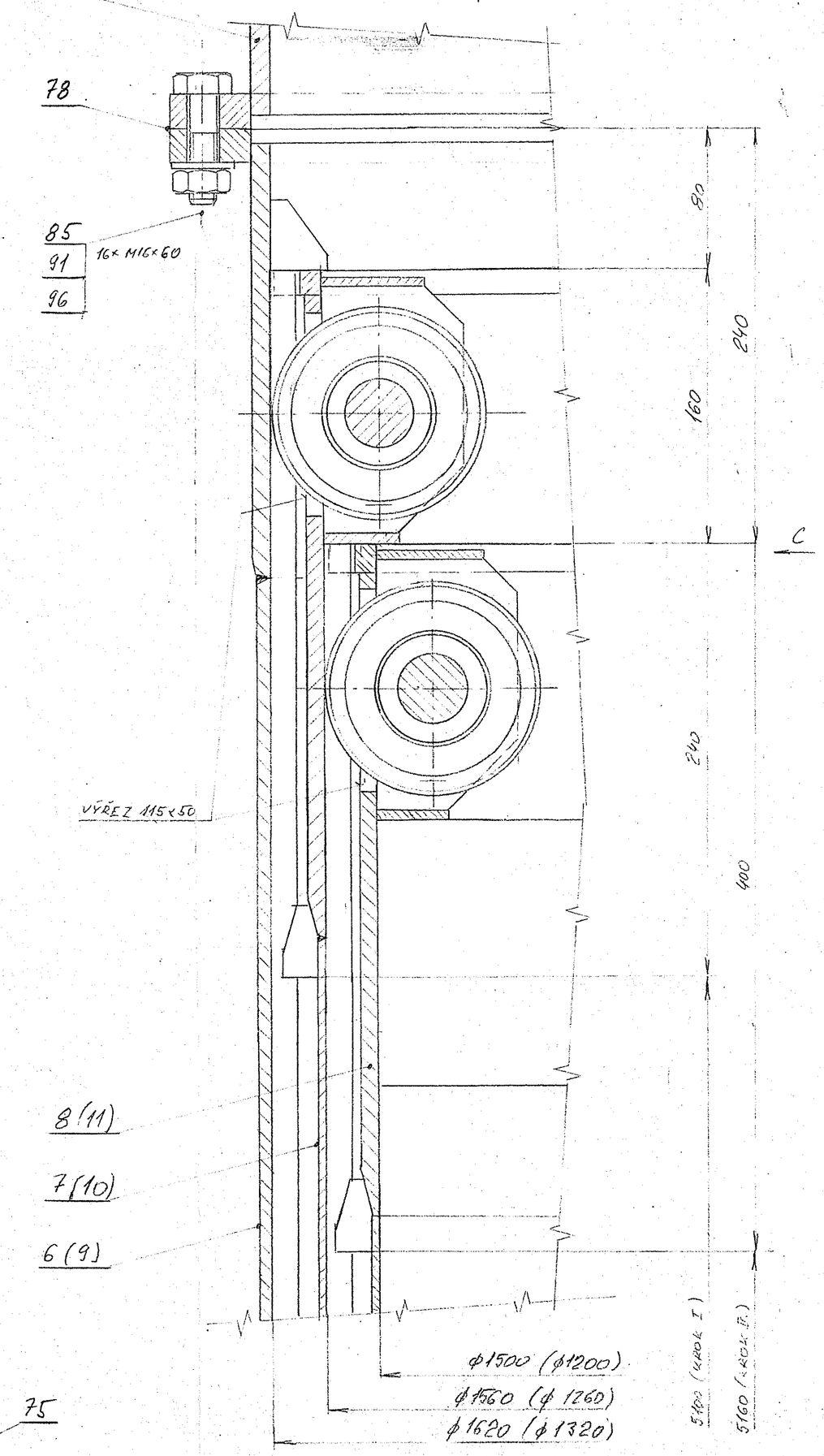

N
LIST 3,4

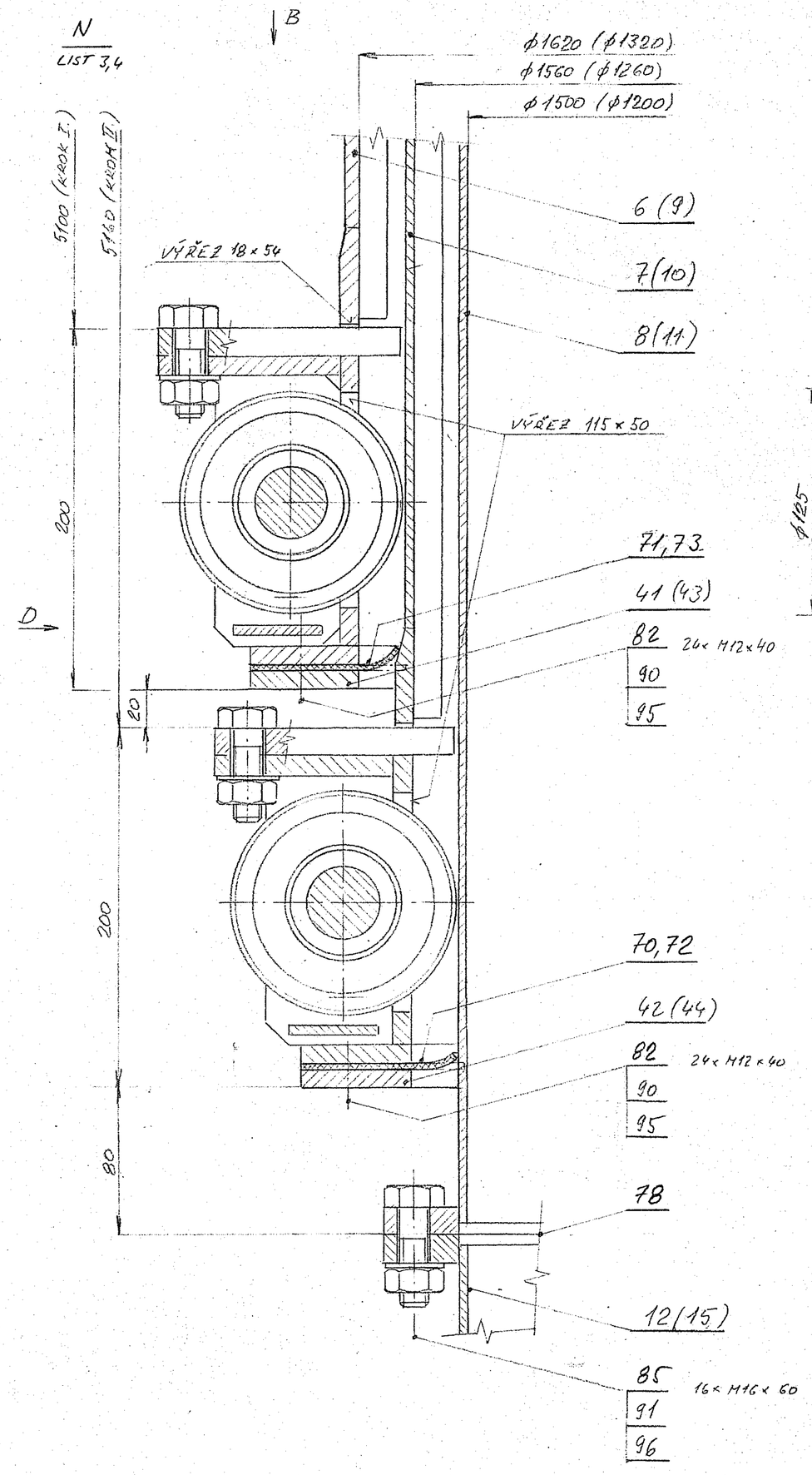

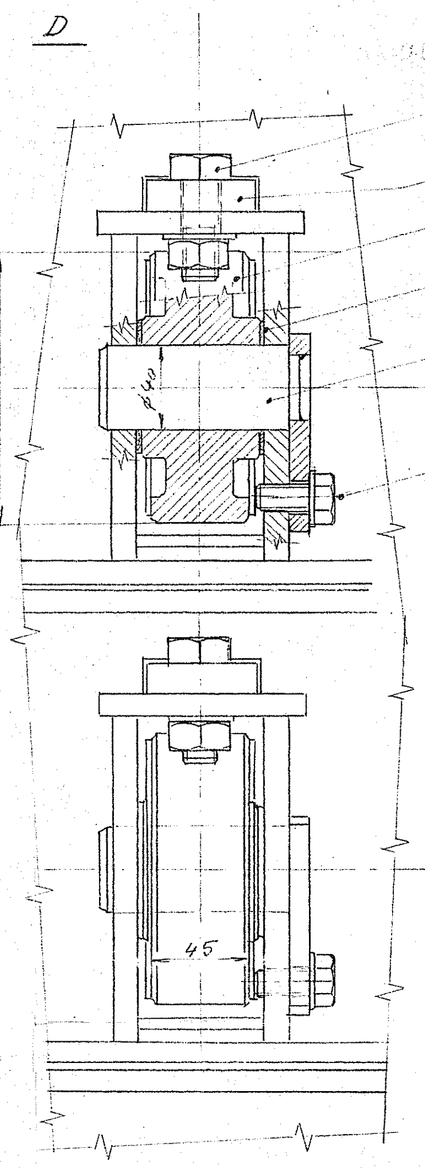

P-P
LIST 3,4

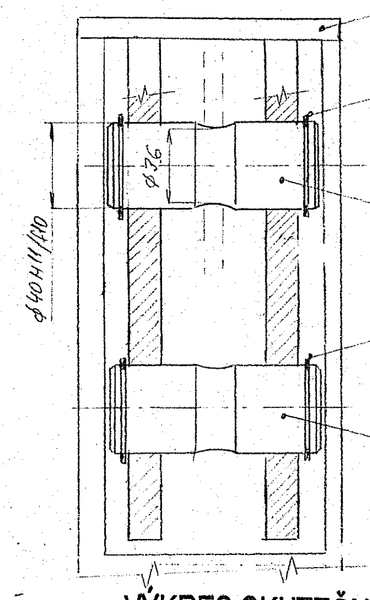

R-R
LIST 3,4

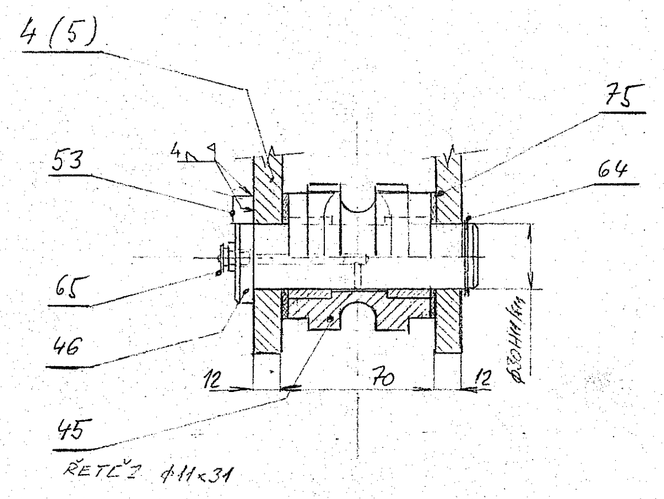

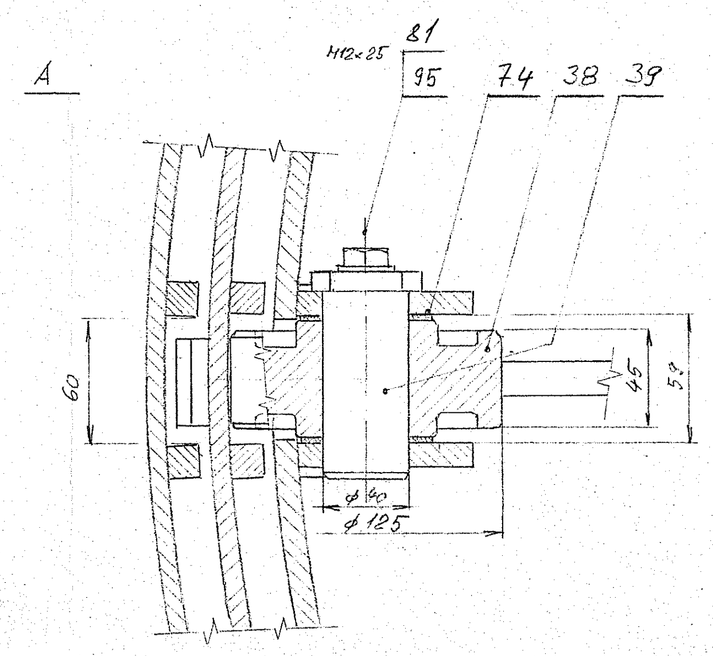

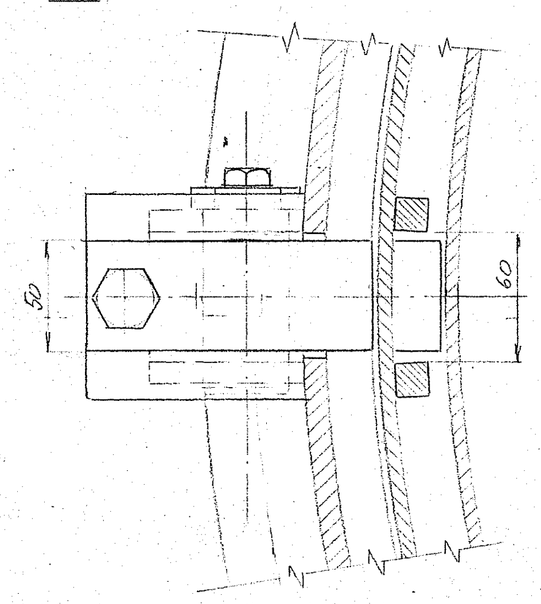

KUSOVNÍK

VÝKRES SKUTEČNÉHO PROVEDENÍ

Název - rozměr	Polotovar	Mater. koleč.	Mater. výchozí	Třída ST.Č.	Čerš hmotnosti	Hrubá hmot. vál	Číslo výkresu	Pos
			Celková část - hmotnost kg					

Měřítko	Kreslil	27.3.98	LIS	C. smlouvy	Datum	Podpis	Počet změn
1:2	Přezkoušel						
	Norm. ref.						
	Výr. projedn.	Schválil		C. transp.			
		Dne					

Změna

Typ	Skupina	Stará výkres	Nový výkres
A4L 01			

DRAGON
montážní sdružení s.r.o.
NAD PÍSKOVNOU 1558
140 00 PRAHA 4

Název: AREÁTOR HL
DETAIL M,N
ŘEZY P-P, R-R

1 NŘOD — NOVÁ PÝŠE

Počet listů 9 — List 5