LEGENDA

- ZAJIŠTĚNÍ VÝLOMU OCHRANNOU OCELOVOU SÍTÍ, HORNINOVÝMI SVORNIKY A DOČASNÝMI KOTVAMI, VIZ POZNÁMKA
- ŽB TRÁM O PRŮŘEZU 500x1000 mm PRO DOČASNÉ KOTVY
- ODSTRANĚNÍ KONSTRUKČNÍCH VRSTEV KOMUNIKACE K DOLNÍ STANICI LODNÍHO VÝTAHU
- BIOLOGICKÝ STABILIZAČNÍ SYSTÉM – PROTIEROZNÍ KOKOSOVÉ ROHOŽE min 400 g/m², min 1 ocelová kotva na m²
- ZAJIŠTĚNÍ STAVEBNÍ JÁMY PILOTOVOU STĚNOU ø880/780mm á 0,75 m
- VYZTUŽENÁ PILOTA 0,5 m DO SLABĚ ZVĚTRALÉHO SKALNÍHO PODLOŽÍ, C25/30, XA1, VÝZTUŽ 75kg/m³
- NEVYZTUŽENÉ PILOTY 0,5 m DO SKALNÍHO PODLOŽÍ, PROSTÝ BETON C16/20
- VRT IGP, KOPANÁ SONDA

LEGENDA - GEOTECHNICKÝ MONITORING

- PS-03-05 POZOROVACÍ STANOVIŠTĚ
- IV-03-03 INKLINOMETRICKÝ VRT
- DY-03-03 DYNAMOMETR S ODRAZNÝM HRANOLEM
- TL-03-02 MĚŘIČ TOTÁLNÍHO TLAKU (TLAKOVÁ BUŇKA)
- EXTENZOMETRICKÁ DRÁHA DÉLKY 50 m

VZOROVÝ ŘEZ POZOROVACÍM STANOVIŠTĚM

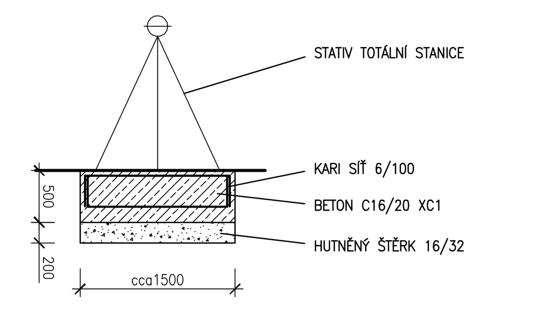

POZNÁMKA

1. ZAJIŠTĚNÍ STAVEBNÍ JÁMY
   1.1 V DOLNÍ ČÁSTI SKLUZU ZAJIŠTĚNÍ PŘEVRTÁVANOU PILOTOVOU STĚNOU
   - ŽELEZOBETONOVÉ PILOTY ø880/780 mm (BETON C25/30 XA1, OCEL B500B
   - OSOVÁ VZDÁLENOST PILOT 750 mm
   - STABILITA ZAJIŠTĚNA PŘEDPÍNANÝMI PRAMENCOVÝMI KOTVAMI 3xLp 15,7–1570/1770
   - DÉLKA KOTEV 8–10 m, INJEKTOVANÝ KOŘEN DÉLKY 4,5 m, KOTVENÍ V MÍSTECH VYZTUŽENÝCH PILOT, BEZ PŘEVÁZKY
   - PROSTOR MEZI PILOTAMI (NA STYKU PILOT) BUDE VYPLNĚN STŘÍKANÝM BETONEM C20/25, TL. min 100 mm VYZTUŽENÝM KARI SÍTÍ ø6/100–ø6/100

   1.2 PO CELÉ PLOŠE STĚNY VÝLOMU:
   - SKLON SVAHU 5:1, V DOLNÍ ČÁSTI SKLUZU (cca OD BLOKU Č. 50) 3:1
   - VYSOKOPEVNOSTNÍ OCHRANNÁ SÍŤ 8/3 DOPLNĚNÁ SÍTÍ ZE SPIRÁLOVÝCH LAN
   - HORNINOVÉ SVORNÍKY ø25 mm, OCEL B500B, DL. 6 m
   - RASTR CCA 2,0x2,0m, INJEKTOVANÉ CEMENTEM, UMÍSTĚNÍ DLE IG SLEDU
   - ZEMNÍ KOTVA PŘEDPÍNANÁ, DOČASNÁ S INJEKTOVANÝM KOŘENEM 3xIP15,7, 1770/1570 DÉLKY 11,0 m (KOŘEN 4,5 m), á 2,0 m
   - ŽB TRÁM V MÍSTĚ ZEMNÍCH KOTEV NA LAVIČKÁCH 1000/500 mm

   1.3 LOKÁLNĚ:
   - STŘÍKANÝ BETON C20/25, TL. 50 mm LOKÁLNĚ V MÍSTECH HLAV HORNINOVÝCH SVORNÍKŮ (1m²/SVORNÍK) A V MÍSTECH LOKÁLNÍ NESTABILITY.
   - DRENÁŽ ZA RUBEM, FLEXIBILNÍ POTRUBÍ DN50 S GEOTEXTILIÍ
2. ROZSAH ZAJIŠTĚNÍ STAVEBNÍ JÁMY BUDE UPŘESNĚN IG SLEDEM PODLE SKUTEČNÉHO PRŮBĚHU SKALNÍHO PODLOŽÍ.
3. UMÍSTĚNÍ SVORNÍKŮ A JEJICH SMĚR BUDE UPŘESNĚN IG SLEDEM PODLE SKUTEČNÉHO PRŮBĚHU PUKLINOVÝCH SYSTÉMŮ A VELIKOSTI BLOKŮ.
4. PŘECHOD Z PRŮMĚRU 880 mm NA 780 mm JE MOŽNÉ PROVÉST U VYZTUŽENÝCH PILOT VE SKALNÍM PODLOŽÍ, KDE PEVNOST PROSTŘEDÍ JE JIŽ TAKOVÁ, ŽE VRTÁNÍ S VÝPAŽNICÍ BY BYLO VELMI OBTÍŽNÉ. ÚROVEŇ, KDE JE MOŽNÉ PŘEJÍT NA MENŠÍ PRŮMĚR VRTU ODSOUHLASÍ PROJEKTANT NA ZÁKLADĚ KONKRÉTNÍCH PODMÍNEK V RÁMCI AD.
5. PODKLADNÍ BETON S TLOUŠŤKOU VĚTŠÍ NEŽ 0,5 m JE NUTNÉ ČLENIT DILATAČNÍMI SPÁRAMI TL. 20 mm VYPLNĚNÝMI DESKAMI Z EXTRUDOVANÉHO POLYSTYRÉNU. PŘESNÝ POČET A ROZSAH SPAR BUDE UPŘESNĚN AUTORSKÝM DOZOREM NA ZÁKLADĚ IG SLEDU.
6. ZÁKLADOVÁ SPÁRA SKLUZU BUDE PONECHÁNA PŘIROZENĚ ZAZUBENÁ. V MÍSTECH MALÉHO PŘIROZENÉHO ZAZUBENÍ, S VÝŠKOU VÝSTUPKŮ/STUPŇŮ NIŽŠÍ NEŽ 150 mm BUDE ZAZUBENÍ VYTVOŘENO UMĚLE. VÝŠKY UMĚLÉHO ZAZUBENÍ BUDOU 150 – 300 mm.
7. EXTENZOMETRICKÉ DRÁHY I AŽ IV BUDOU PO PROVEDENÍ ZPĚTNÝCH ZÁSYPŮ OKOLO KONSTRUKCE SKLUZU ODSTRANĚNY VČETNĚ BETONOVÝCH PATEK.
8. POLOHA POZOROVACÍCH STANOVIŠŤ BUDE UPRAVENA DLE SKUTEČNÉ POLOHY HRANY VÝKOPU A STAVENIŠTNÍCH CEST TAK, ABY UMOŽNILA MĚŘENÍ NA ODRAZNÝCH HRANOLECH UMÍSTĚNÝCH NA ZHLAVÍCH KOTEV S DYNAMOMETRY.

VYTYČOVACÍ BODY PILOTOVÉ STĚNY

BOD	Y	X	Z
03-PS/01	767060.106	1093470.590	285.00
03-PS/02	767062.934	1093418.166	285.00
03-PS/03	767061.137	1093418.069	285.00
03-PS/04	767045.806	1093405.224	285.00
03-PS/05	767041.712	1093405.003	285.00
03-PS/06	767040.934	1093419.432	285.00
03-PS/07	767038.912	1093449.164	285.00

VYTYČOVACÍ BODY SJEZDŮ DO STAVEBNÍ JÁMY

BOD	Y	X	Z
03-SJ/01	767065.473	1093640.460	
03-SJ/02	767067.165	1093603.266	
03-SJ/03	767048.431	1093572.278	
03-SJ/04	767035.968	1093568.098	
03-SJ/05	767031.108	1093434.098	
03-SJ/06	767040.902	1093466.104	
03-SJ/07	767050.127	1093484.784	
03-SJ/08	767056.750	1093505.884	
03-SJ/09	767056.555	1093509.498	

VYTYČOVACÍ BODY DNA STAVEBNÍ JÁMY

BOD	Y	X	Z
03/1	767040.325	1093638.092	OSA
03/2	767041.091	1093638.359	OSA
03/200	767060.263	1093639.393	338.50
03/201	767060.416	1093636.546	336.70
03/202	767061.952	1093636.437	336.70
03/203	767061.702	1093632.896	336.70
03/204	767059.710	1093633.037	336.70
03/205	767058.808	1093633.426	336.70
03/206	767021.918	1093637.325	338.50
03/207	767022.060	1093634.704	336.70
03/208	767020.295	1093634.386	336.70
03/209	767021.004	1093630.449	336.70
03/210	767023.088	1093630.824	336.70
03/211	767028.269	1093613.353	
03/212	767058.194	1093611.241	333.79
03/213	767033.775	1093579.336	
03/214	767055.176	1093568.473	317.19
03/215	767054.374	1093568.480	317.19
03/216	767034.833	1093567.519	317.85
03/217	767033.611	1093567.453	317.85
03/218	767033.800	1093563.958	316.65
03/219	767035.013	1093564.023	316.65
03/220	767037.713	1093538.489	
03/221	767057.330	1093528.531	301.18
03/222	767039.329	1093508.532	
03/223	767058.947	1093498.575	289.22
03/224	767038.798	1093498.903	290.37
03/225	767037.692	1093498.843	290.37
03/226	767037.868	1093495.578	289.16
03/227	767038.975	1093495.638	289.16
03/228	767059.755	1093483.596	285.58
03/229	767060.164	1093476.869	284.47
03/230	767040.053	1093475.784	284.47
03/231	767060.469	1093455.496	280.00
03/232	767041.497	1093454.473	280.00
03/233	767044.134	1093405.585	279.36
03/234	767063.442	1093467.229	286.65
03/235	767066.835	1093470.431	286.25
03/236	767073.959	1093479.569	286.25
03/237	767076.956	1093477.233	286.25
03/238	767069.654	1093467.867	286.25
03/239	767065.509	1093463.955	286.65
03/240	767063.674	1093462.926	286.65

PARAMETRY OBLOUKŮ

OZN.	R [m]	α [°]	t [m]	o [m]	z [m]
R1	15	95.3	16.5	25.0	7.3
R2	20	33.8	6.1	11.8	0.9
R3	20	40.3	7.3	14.1	1.3
R4	100	9.3	8.1	16.2	0.3
R5	100	8.9	7.7	15.5	0.3
R6	20	20.5	3.6	7.2	0.3

SOUŘADNÝ SYSTÉM: S-JTSK
VÝŠKOVÝ SYSTÉM: B. p. v.

AQUATIS

AQUATIS a.s. Botanická 834/56, 602 00 Brno
Tel: +420 541 554 111 Fax: +420 541 211 205
E-mail: info@aquatis.cz http://www.aquatis.cz
Zodpovědný projektant: ING. PETR TUPÝ
Hlavní inženýr projektu: ING. JIŘÍ ŠVANCARA
Vedoucí střediska: ING. JIŘÍ ŠVANCARA
Vypracoval: ING. MICHAL HAVLÁT
Kontroloval: ING. JAN SEHNAL

Zakázkové číslo: 171260.31
Datum: ČERVEN 2019
Stupeň dokumentace: DPS
Název souboru: 03_00_321_Pudorys_zemnich_praci.dwg

Akce: **VD ORLÍK — ZABEZPEČENÍ VD PŘED ÚČINKY VELKÝCH VOD — SO 03 SKLUZ – OTEVŘENÁ ČÁST**

Příloha: **PŮDORYS ZEMNÍCH A BOURACÍCH PRACÍ**

Měřítko: 1 : 200
Číslo přílohy: 3.2.1
Objednatel: POVODÍ VLTAVY, STÁTNÍ PODNIK