TABULKA ŠACHET — Šachtové dílce — Prefa Brno a. s.

Poř.	Označení šachty	Kóta terénu [m n.m.]	Umístění	Kóta poklopu [m n.m.]	Kóta dna vývodu [m n.m.]	Kóta dna [m n.m.]	Výška šachty [m]	Vyrovnávací prstenec pro poklop šachty	Počet	Šachtový kónus zákrytová deska	Počet	Šachtová skruž	Počet	Stupadla	Šachtové dno uložení dna elastomerové těsnění	Počet
1	Š1	329.19	vozovka h = 0.0 m	329.18	327.90	327.90	1.28	TBW-Q.1 63/10	1	TZK-Q.1 100-63/17	1	TBS-Q.1 100/25	1	ocel. s PE	TBZ-Q.1 100/525 KOM tl.15cm	1
								TBW-Q.1 63/8	2						podkladový beton	
															těsnění pro DN 1000	2
2	Š2	331.56	vozovka h = 0.0 m	331.55	329.65	329.65	1.90	TBW-Q.1 63/10	1	TBR-Q.1 100-63/58	1	TBS-Q.1 100/50	1	ocel. s PE	TBZ-Q.1 100/475 KOM tl.15cm	1
								TBW-Q.1 63/8	1						podkladový beton	
															těsnění pro DN 1000	2
3	Š3	333.20	vozovka h = 0.0 m	333.20	331.20	331.20	2.00	TBW-Q.1 63/12	1	TBR-Q.1 100-63/58	1	TBS-Q.1 100/25	1	ocel. s PE	TBZ-Q.1 100/475 KOM tl.15cm	1
												TBS-Q.1 100/50	1		podkladový beton	
															těsnění pro DN 1000	3
4	Š4	336.29	vozovka h = 0.0 m	336.29	334.29	334.29	2.00	TBW-Q.1 63/12	1	TBR-Q.1 100-63/58	1	TBS-Q.1 100/25	1	ocel. s PE	TBZ-Q.1 100/475 KOM tl.15cm	1
												TBS-Q.1 100/50	1		podkladový beton	
															těsnění pro DN 1000	3
5	Š5	344.75	vozovka h = 0.0 m	344.75	342.75	342.75	2.00	TBW-Q.1 63/12	1	TBR-Q.1 100-63/58	1	TBS-Q.1 100/25	1	ocel. s PE	TBZ-Q.1 100/475 KOM tl.15cm	1
												TBS-Q.1 100/50	1		podkladový beton	
															těsnění pro DN 1000	3
6	Š6	349.21	vozovka h = 0.0 m	349.21	347.21	347.21	2.00	TBW-Q.1 63/12	1	TBR-Q.1 100-63/58	1	TBS-Q.1 100/25	1	ocel. s PE	TBZ-Q.1 100/475 KOM tl.15cm	1
												TBS-Q.1 100/50	1		podkladový beton	
															těsnění pro DN 1000	3
7	Š7	353.30	vozovka h = 0.0 m	353.30	351.30	351.30	2.00	TBW-Q.1 63/12	1	TBR-Q.1 100-63/58	1	TBS-Q.1 100/25	1	ocel. s PE	TBZ-Q.1 100/475 KOM tl.15cm	1
												TBS-Q.1 100/50	1		podkladový beton	
															těsnění pro DN 1000	3
8	Š8	355.18	vozovka h = 0.0 m	355.18	353.18	353.18	2.00	TBW-Q.1 63/12	1	TBR-Q.1 100-63/58	1	TBS-Q.1 100/25	1	ocel. s PE	TBZ-Q.1 100/475 KOM tl.15cm	1
												TBS-Q.1 100/50	1		podkladový beton	
															těsnění pro DN 1000	3

PREFA BRNO
...jsme tam, kde vy stavíte

Pref. kanalizační šachty	Název stavby-objektu	STRANA
SWECO Sustainable engineering and design (C) 1996-2014	Projektant	1

TABULKA ŠACHET — Šachtové dílce — Prefa Brno a. s.

Poř.	Označení šachty	Kóta terénu	Umístění	Kóta poklopu	Kóta dna vývodu	Kóta dna	Výška šachty	Vyrovnávací prstenec pro poklop šachty	Počet	Šachtový kónus zákrytová deska	Počet	Šachtová skruž	Počet	Stupadla	Šachtové dno uložení dna elastomerové těsnění	Počet
		[m n.m.]		[m n.m.]	[m n.m.]	[m n.m.]	[m]									
	Celkem							TBW-Q.1 63/12	6	TBR-Q.1 100-63/58	7	TBS-Q.1 100/25	7		TBZ-Q.1 100/525 KOM tl.15cm	1
								TBW-Q.1 63/10	2	TZK-Q.1 100-63/17	1	TBS-Q.1 100/50	7		TBZ-Q.1 100/475 KOM tl.15cm	7
								TBW-Q.1 63/8	3						těsnění pro DN 1000	22

TABULKA ŠACHTOVÝCH DEN

Prefa Brno a. s.

Poř.	Označení šachty	Schémat. značka	Označení dna	Vývod		Hlavní přívod		1.vedlejší přívod		2.vedlejší přívod		3.vedlejší přívod		4.vedlejší přívod	
1	Š1		TBZ-Q.1 100/525 KOM tl.15cm	DN (mm)	226/200 SN 12	DN (mm)	226/200 SN 12	DN (mm)		DN (mm)		DN (mm)		DN (mm)	
		↓	stupadla: ocel. s PE	Materiál	PP Ultra Cor	Úhel ß	180	Úhel ß		Úhel ß		Úhel ß		Úhel ß	
			žlab: beton s nát.	dh[mm]	0	dh[mm]	0	dh[mm]		dh[mm]		dh[mm]		dh[mm]	
			kyneta: 3/4 DN	sklon [‰]	0.0	Materiál	PP Ultra Cor	Materiál		Materiál		Materiál		Materiál	
			nástupnice: beton s nát.			sklon [‰]	0.0	sklon [‰]		sklon [‰]		sklon [‰]		sklon [‰]	
2	Š2		TBZ-Q.1 100/475 KOM tl.15cm	DN (mm)	226/200 SN 12	DN (mm)	226/200 SN 12	DN (mm)		DN (mm)		DN (mm)		DN (mm)	
		↙	stupadla: ocel. s PE	Materiál	PP Ultra Cor	Úhel ß	200	Úhel ß		Úhel ß		Úhel ß		Úhel ß	
			žlab: beton s nát.	dh[mm]	0	dh[mm]	0	dh[mm]		dh[mm]		dh[mm]		dh[mm]	
			kyneta: 1/2 DN	sklon [‰]	0.0	Materiál	PP Ultra Cor	Materiál		Materiál		Materiál		Materiál	
			nástupnice: beton s nát.			sklon [‰]	0.0	sklon [‰]		sklon [‰]		sklon [‰]		sklon [‰]	
3	Š3		TBZ-Q.1 100/475 KOM tl.15cm	DN (mm)	226/200 SN 12	DN (mm)	226/200 SN 12	DN (mm)		DN (mm)		DN (mm)		DN (mm)	
		↙	stupadla: ocel. s PE	Materiál	PP Ultra Cor	Úhel ß	207	Úhel ß		Úhel ß		Úhel ß		Úhel ß	
			žlab: beton s nát.	dh[mm]	0	dh[mm]	0	dh[mm]		dh[mm]		dh[mm]		dh[mm]	
			kyneta: 1/2 DN	sklon [‰]	0.0	Materiál	PP Ultra Cor	Materiál		Materiál		Materiál		Materiál	
			nástupnice: beton s nát.			sklon [‰]	0.0	sklon [‰]		sklon [‰]		sklon [‰]		sklon [‰]	
4	Š4		TBZ-Q.1 100/475 KOM tl.15cm	DN (mm)	226/200 SN 12	DN (mm)	226/200 SN 12	DN (mm)		DN (mm)		DN (mm)		DN (mm)	
		↘	stupadla: ocel. s PE	Materiál	PP Ultra Cor	Úhel ß	143	Úhel ß		Úhel ß		Úhel ß		Úhel ß	
			žlab: beton s nát.	dh[mm]	0	dh[mm]	0	dh[mm]		dh[mm]		dh[mm]		dh[mm]	
			kyneta: 1/2 DN	sklon [‰]	0.0	Materiál	PP Ultra Cor	Materiál		Materiál		Materiál		Materiál	
			nástupnice: beton s nát.			sklon [‰]	0.0	sklon [‰]		sklon [‰]		sklon [‰]		sklon [‰]	
5	Š5		TBZ-Q.1 100/475 KOM tl.15cm	DN (mm)	226/200 SN 12	DN (mm)	226/200 SN 12	DN (mm)		DN (mm)		DN (mm)		DN (mm)	
		↓	stupadla: ocel. s PE	Materiál	PP Ultra Cor	Úhel ß	180	Úhel ß		Úhel ß		Úhel ß		Úhel ß	
			žlab: beton s nát.	dh[mm]	0	dh[mm]	0	dh[mm]		dh[mm]		dh[mm]		dh[mm]	
			kyneta: 1/2 DN	sklon [‰]	0.0	Materiál	PP Ultra Cor	Materiál		Materiál		Materiál		Materiál	
			nástupnice: beton s nát.			sklon [‰]	0.0	sklon [‰]		sklon [‰]		sklon [‰]		sklon [‰]	
6	Š6		TBZ-Q.1 100/475 KOM tl.15cm	DN (mm)	226/200 SN 12	DN (mm)	226/200 SN 12	DN (mm)		DN (mm)		DN (mm)		DN (mm)	
		↙	stupadla: ocel. s PE	Materiál	PP Ultra Cor	Úhel ß	219	Úhel ß		Úhel ß		Úhel ß		Úhel ß	
			žlab: beton s nát.	dh[mm]	0	dh[mm]	0	dh[mm]		dh[mm]		dh[mm]		dh[mm]	
			kyneta: 1/2 DN	sklon [‰]	0.0	Materiál	PP Ultra Cor	Materiál		Materiál		Materiál		Materiál	
			nástupnice: beton s nát.			sklon [‰]	0.0	sklon [‰]		sklon [‰]		sklon [‰]		sklon [‰]	
7	Š7		TBZ-Q.1 100/475 KOM tl.15cm	DN (mm)	226/200 SN 12	DN (mm)	226/200 SN 12	DN (mm)		DN (mm)		DN (mm)		DN (mm)	
		↘	stupadla: ocel. s PE	Materiál	PP Ultra Cor	Úhel ß	142	Úhel ß		Úhel ß		Úhel ß		Úhel ß	
			žlab: beton s nát.	dh[mm]	0	dh[mm]	0	dh[mm]		dh[mm]		dh[mm]		dh[mm]	
			kyneta: 1/2 DN	sklon [‰]	0.0	Materiál	PP Ultra Cor	Materiál		Materiál		Materiál		Materiál	
			nástupnice: beton s nát.			sklon [‰]	0.0	sklon [‰]		sklon [‰]		sklon [‰]		sklon [‰]	
8	Š8		TBZ-Q.1 100/475 KOM tl.15cm	DN (mm)	226/200 SN 12	DN (mm)	226/200 SN 12	DN (mm)		DN (mm)		DN (mm)		DN (mm)	
		↘	stupadla: ocel. s PE	Materiál	PP Ultra Cor	Úhel ß	159	Úhel ß		Úhel ß		Úhel ß		Úhel ß	
			žlab: beton s nát.	dh[mm]	0	dh[mm]	0	dh[mm]		dh[mm]		dh[mm]		dh[mm]	
			kyneta: 1/2 DN	sklon [‰]	0.0	Materiál	PP Ultra Cor	Materiál		Materiál		Materiál		Materiál	
			nástupnice: beton s nát.			sklon [‰]	0.0	sklon [‰]		sklon [‰]		sklon [‰]		sklon [‰]	

TABULKA SESTAV ŠACHET

Prefa Brno a. s.

Šachta č.1 Š1

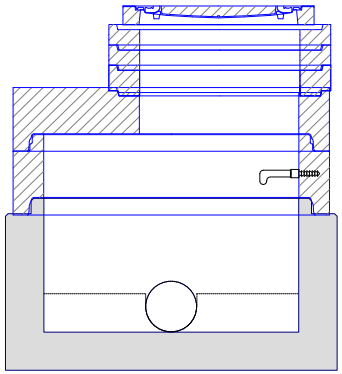

dno TBZ-Q.1 100/525 KOM tl.15c	1
skruž TBS-Q.1 100/25	1
deska TZK-Q.1 100-63/17	1
vyr.prst. TBW-Q.1 63/10	1
vyr.prst. TBW-Q.1 63/8	2
poklop A 15 Begu - PARK	1
těsnění pro DN 1000	2
kóta dna	327.90 m
kóta terénu	329.19 m
rozdíl kót	1.29 m
převýšení nad terénem	0.00 m
výška šachty	1.28 m
stavební výška	1.43 m

Šachta č.2 Š2

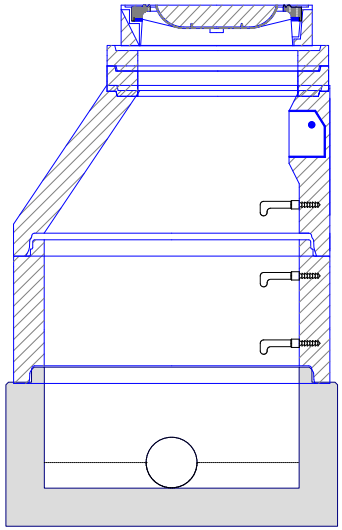

dno TBZ-Q.1 100/475 KOM tl.15c	1
skruž TBS-Q.1 100/50	1
kónus TBR-Q.1 100-63/58	1
vyr.prst. TBW-Q.1 63/10	1
vyr.prst. TBW-Q.1 63/8	1
poklop D 400 Begu-19584	1
těsnění pro DN 1000	2
kóta dna	329.65 m
kóta terénu	331.56 m
rozdíl kót	1.91 m
převýšení nad terénem	0.00 m
výška šachty	1.90 m
stavební výška	2.05 m

Šachta č.3 Š3

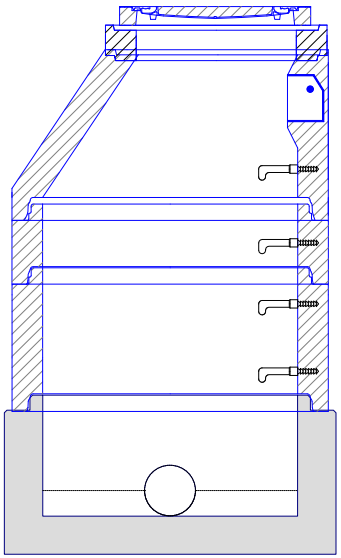

dno TBZ-Q.1 100/475 KOM tl.15c	1
skruž TBS-Q.1 100/50	1
skruž TBS-Q.1 100/25	1
kónus TBR-Q.1 100-63/58	1
vyr.prst. TBW-Q.1 63/12	1
poklop A 15 Begu - PARK	1
těsnění pro DN 1000	3
kóta dna	331.20 m
kóta terénu	333.20 m
rozdíl kót	2.00 m
převýšení nad terénem	0.00 m
výška šachty	2.00 m
stavební výška	2.15 m

Šachta č.4 Š4

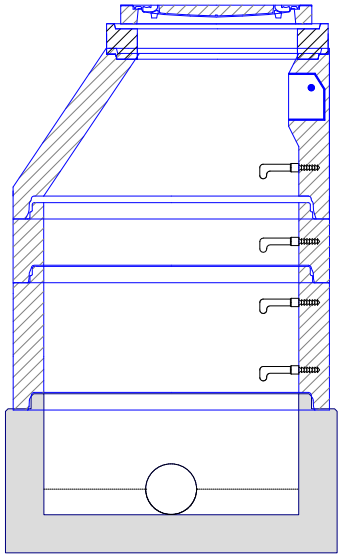

dno TBZ-Q.1 100/475 KOM tl.15c	1
skruž TBS-Q.1 100/50	1
skruž TBS-Q.1 100/25	1
kónus TBR-Q.1 100-63/58	1
vyr.prst. TBW-Q.1 63/12	1
poklop A 15 Begu - PARK	1
těsnění pro DN 1000	3
kóta dna	334.29 m
kóta terénu	336.29 m
rozdíl kót	2.00 m
převýšení nad terénem	0.00 m
výška šachty	2.00 m
stavební výška	2.15 m

Šachta č.5 Š5

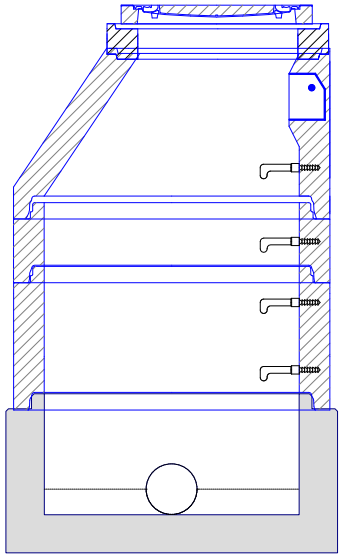

dno TBZ-Q.1 100/475 KOM tl.15c	1
skruž TBS-Q.1 100/50	1
skruž TBS-Q.1 100/25	1
kónus TBR-Q.1 100-63/58	1
vyr.prst. TBW-Q.1 63/12	1
poklop A 15 Begu - PARK	1
těsnění pro DN 1000	3
kóta dna	342.75 m
kóta terénu	344.75 m
rozdíl kót	2.00 m
převýšení nad terénem	0.00 m
výška šachty	2.00 m
stavební výška	2.15 m

Šachta č.6 Š6

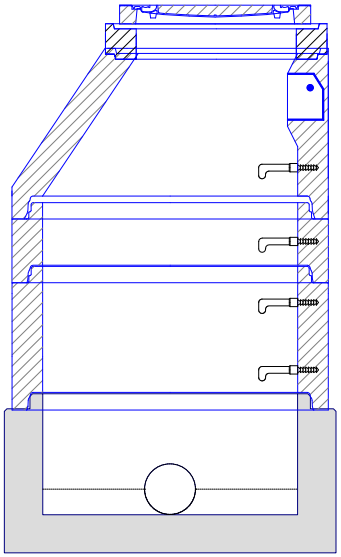

dno TBZ-Q.1 100/475 KOM tl.15c	1
skruž TBS-Q.1 100/50	1
skruž TBS-Q.1 100/25	1
kónus TBR-Q.1 100-63/58	1
vyr.prst. TBW-Q.1 63/12	1
poklop A 15 Begu - PARK	1
těsnění pro DN 1000	3
kóta dna	347.21 m
kóta terénu	349.21 m
rozdíl kót	2.00 m
převýšení nad terénem	0.00 m
výška šachty	2.00 m
stavební výška	2.15 m

TABULKA SESTAV ŠACHET

Prefa Brno a. s.

Šachta č.7 Š7

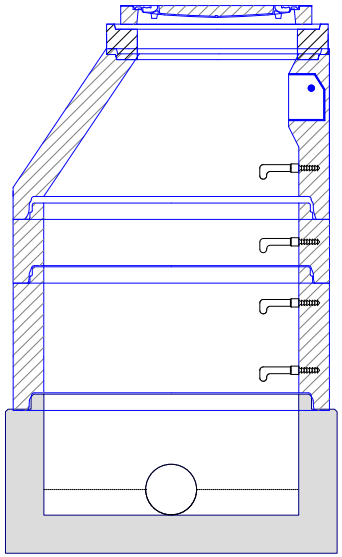

dno TBZ-Q.1 100/475 KOM tl.15c	1
skruž TBS-Q.1 100/50	1
skruž TBS-Q.1 100/25	1
kónus TBR-Q.1 100-63/58	1
vyr.prst. TBW-Q.1 63/12	1
poklop A 15 Begu - PARK	1
těsnění pro DN 1000	3
kóta dna	351.30 m
kóta terénu	353.30 m
rozdíl kót	2.00 m
převýšení nad terénem	0.00 m
výška šachty	2.00 m
stavební výška	2.15 m

Šachta č.8 Š8

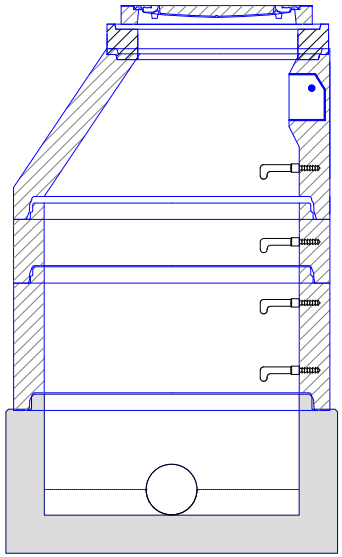

dno TBZ-Q.1 100/475 KOM tl.15c	1
skruž TBS-Q.1 100/50	1
skruž TBS-Q.1 100/25	1
kónus TBR-Q.1 100-63/58	1
vyr.prst. TBW-Q.1 63/12	1
poklop A 15 Begu - PARK	1
těsnění pro DN 1000	3
kóta dna	353.18 m
kóta terénu	355.18 m
rozdíl kót	2.00 m
převýšení nad terénem	0.00 m
výška šachty	2.00 m
stavební výška	2.15 m

(C) 1996-2014

TABULKA ŠACHTOVÝCH POKLOPŮ

Prefa Brno a. s.

Poř.	Označení šachty	Třída zatížení	Označení poklopu	Popis poklopu	Úprava kolem poklopu	Výška poklopu [mm]	Počet
1	Š1	A	A 15 Begu - PARK	bez odvětrání, rám BEGU - park, poklop BEGU - park		75	1
2	Š2	D	D 400 Begu-19584	s odvětráním, rám BEGU-R-1, poklop BEGU-19584		160	1
3	Š3	A	A 15 Begu - PARK	bez odvětrání, rám BEGU - park, poklop BEGU - park		75	1
4	Š4		A 15 Begu - PARK				1
5	Š5		A 15 Begu - PARK				1
6	Š6		A 15 Begu - PARK				1
7	Š7		A 15 Begu - PARK				1
8	Š8		A 15 Begu - PARK				1
	Celkem		A 15 Begu - PARK				7
			D 400 Begu-19584				1

PREFA BRNO
...jsme tam, kde vy stavíte

Pref. kanalizační šachty	Název stavby-objektu	STRANA
SWECO Sustainable engineering and design (C) 1996-2014	Projektant	6