SITUACE ZOV
M 1:1000

LEGENDA:

- polohopis
- hranice a číslo parcely (2233/9)
- hranice řešeného území
- navržená stavba
- hranice KÚ
- příjezd na staveniště
- zařízení staveniště
- hráz provizorního přehrazení

inženýrské sítě:

- plynovod VTL, innogy
- plynovod STL, innogy
- vodovod, Šumperská provozní vodohospodářská společnost, a.s.
- kanalizace, Šumperská provozní vodohospodářská společnost, a.s.
- dešťová kanalizace, Šumperská provozní vodohospodářská společnost, a.s.
- metalický kabel, CETIN (nezaměřený průběh)
- metalický kabel, CETIN
- nadzemní vedení, CETIN
- podzemní vedení, CETIN
- podzemní vedení NN, ČEZ Distribuce, a.s.
- předpokládaná trasa veřejného osvětlení
- nadzemní vedení VN, ČEZ Distribuce, a.s.
- nadzemní vedení NN, ČEZ Distribuce, a.s.
- neprovozované sítě CETIN a.s.
- elektro NN vedení, Šumperská provozní vodohospodářská společnost, a.s.

VZOROVÝ ŘEZ PROVIZORNÍHO PŘEHRAZENÍ PRO PŘEVÁDĚNÍ VODY
M 1:50

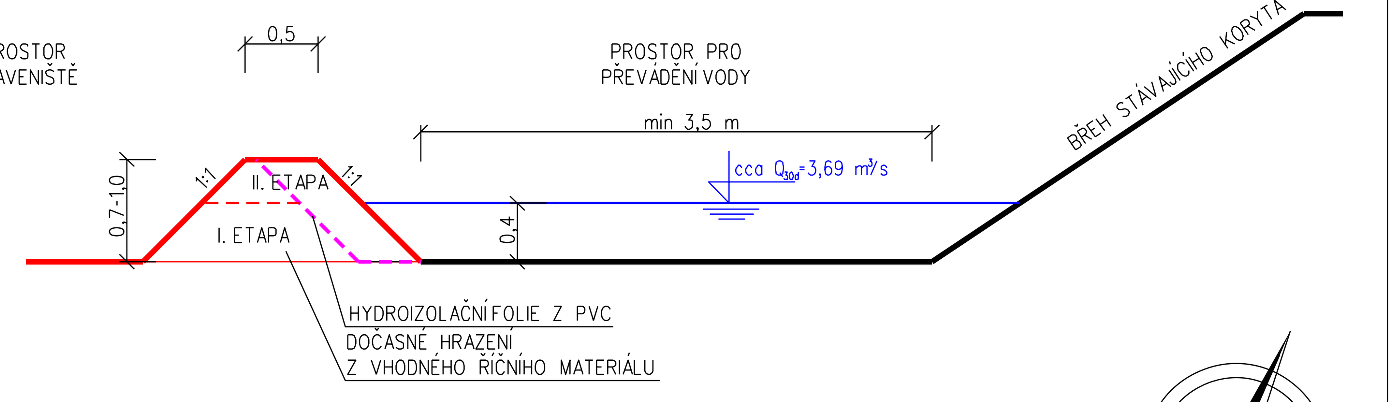

POZN.: PŘEDPOKLÁDÁ SE, ŽE STUPNĚ 2-5 BUDOU REALIZOVÁNY SOUČASNĚ. STAVEBNÍ STROJE BUDOU KORYTEM PROJÍŽDĚT PODÉL PROVIZORNÍHO PŘEHRAZNÍ KORYTA TOKU
TOTÉŽ PLATÍ PRO PROVÁDĚNÍ STUPŇŮ 6 A 7
ZÁKRESY PODZEMNÍCH INŽ. SÍTÍ NELZE POUŽÍT JAKO VYTYČOVACÍ VÝKRES. PŘED ZAHÁJENÍM STAVEBNÍCH PRACÍ MUSÍ INVESTOR ZAJISTIT VYTYČENÍ SÍTÍ JEJICH SPRÁVCI A OZNAČENÍ SÍTÍ V TERÉNU DLE PLATNÝCH PŘEDPISŮ

VÝŠKOVÝ SYSTÉM: Bpv
SOUŘADNICOVÝ SYSTÉM: S-JTSK

Vypracoval	Zodpov. projektant	Hl. ing. projektu	Vedoucí střediska	AGPOL s.r.o. Jungmannova 153/12 779 00 Olomouc Česká republika
Ing. Ježík	Ing. Hetmánek	Ing. Hetmánek	Ing. Vaculín O., Ph.D.	
Místo stavby	k.ú. Kouty nad Desnou, Rejhotice	Kraj	Olomoucký	

Investor	Povodí Moravy, státní podnik	Počet formátů	6 A4
		Datum	10/2017
Akce - objekt	Desná, Loučná - Kouty nad Desnou, oprava kamenných stupňů	Stupeň	DPS
		Zakázkové číslo	2802
		Archivní číslo	2802
Příloha	SITUACE ZOV	Měřítko 1:1000	Číslo výkresu F.2