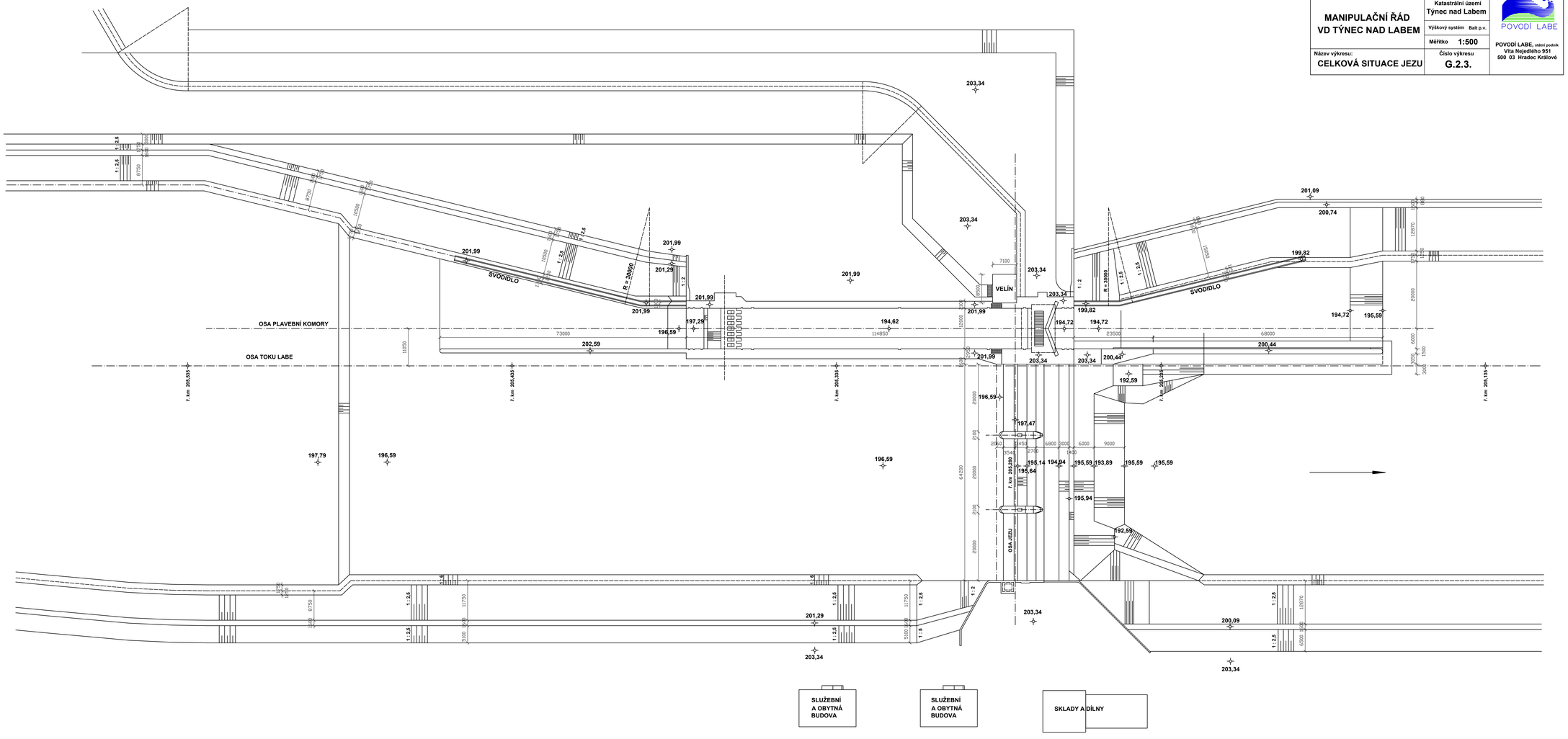Kreslil: Jiří HEMZA DiS.		Datum: 12/2005	POVODÍ LABE
MANIPULAČNÍ ŘÁD VD TÝNEC NAD LABEM		Katastrální území: Týnec nad Labem	
		Výškový systém Balt p.v.	
		Měřítko 1:500	POVODÍ LABE, státní podnik, Víta Nejedlého 951, 500 03 Hradec Králové
Název výkresu: CELKOVÁ SITUACE JEZU		Číslo výkresu G.2.3.