## PŮDORYS

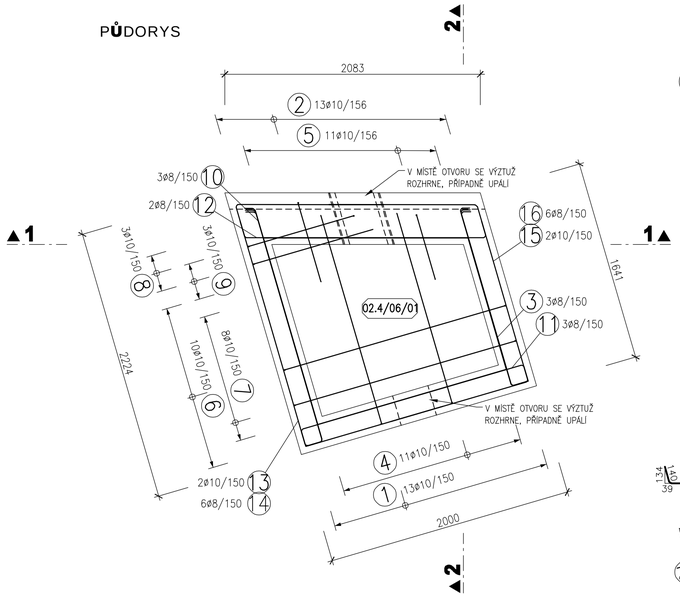


## ŘEZ 1-1

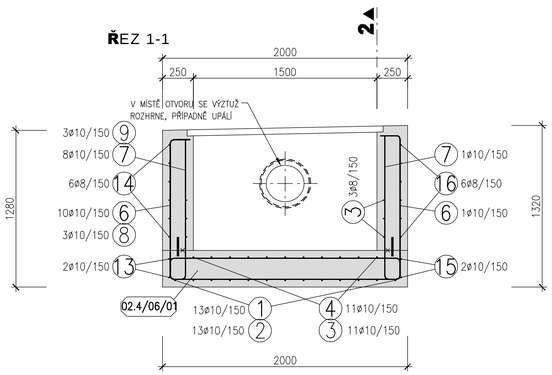


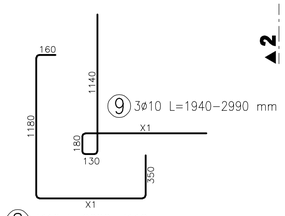


9 3ø10 L=1940–2990 mm

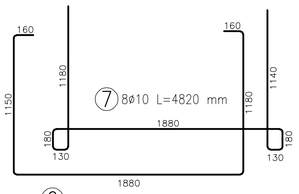


7 8ø10 L=4820 mm

6 10ø10 L=4530 mm

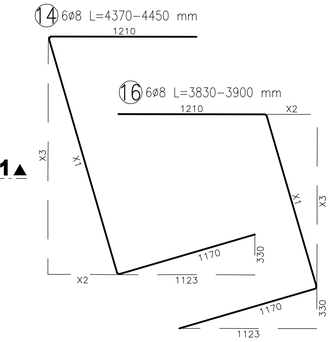


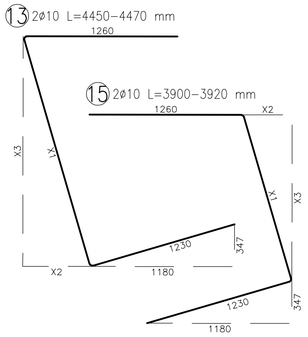


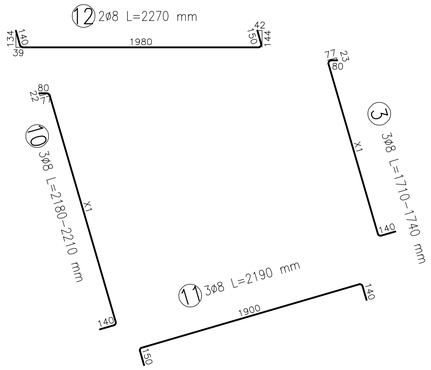


## ŘEZ 2-2

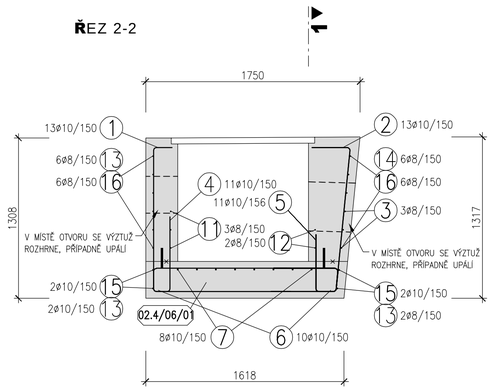


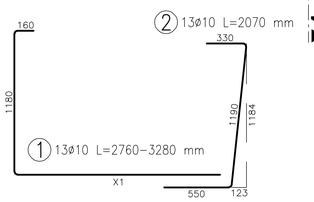


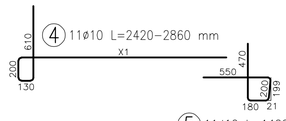


5 11ø10 L=1400 mm

## TABULKA VÝZTUŽE

| Č. pol. | D [mm] | Délka [m] | Počet ks. | Délka B500B 8 | Délka B500B 10 |
|---|---|---|---|---|---|
| 1 | 10 | –x– | 13 | | 39.240 |
| 2 | 10 | 2.070 | 13 | | 26.910 |
| 3 | 8 | –x– | 3 | 5.170 | |
| 4 | 10 | –x– | 11 | | 29.010 |
| 5 | 10 | 1.400 | 11 | | 15.400 |
| 6 | 10 | 4.530 | 10 | | 45.300 |
| 7 | 10 | 4.820 | 8 | | 38.560 |
| 8 | 10 | –x– | 3 | | 7.780 |
| 9 | 10 | –x– | 3 | | 7.400 |
| 10 | 8 | –x– | 3 | 6.580 | |
| 11 | 8 | 2.190 | 3 | 6.570 | |
| 12 | 8 | 2.270 | 2 | 4.540 | |
| 13 | 10 | –x– | 2 | | 8.920 |
| 14 | 8 | –x– | 6 | 26.460 | |
| 15 | 10 | –x– | 2 | | 7.820 |
| 16 | 8 | –x– | 6 | 23.190 | |
| Celková délka | | | | 72.510 | 226.340 |
| Specifická hmotnost | | | | 0.395 | 0.617 |
| Hmotnost [kg] | | | | 28.641 | 139.652 |
| Hmotnost celkem | | | | 168.293 | |

POZNÁMKY:

KRYTÍ VÝZTUŽE MIN. 50 mm

KRYTÍ VÝZTUŽE POD MATRICEMI BUDE 45 mm OD NEJHLUBŠÍ SPÁRY V IMITACI KAMENNÉHO ZDIVA KRYTÍ A ROZMĚRY PRUTŮ JSOU UVAŽOVÁNY VŽDY K VNĚJŠÍ HRANĚ VÝZTUŽE

BETON C 30/37 XC4 XF3
OCEL 10 505 (R)

## SCHÉMA BLOKŮ

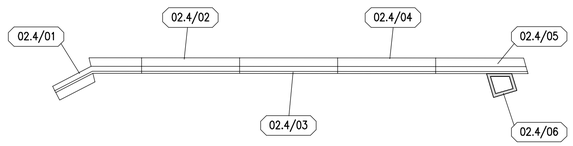


Položka č. 13 | ø10

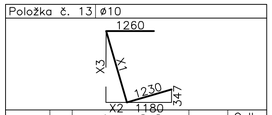


| Poloha | ks. | Úseky [m] X1 | X2 | X3 | Délka [m] | Celk. Délka [m] |
|---|---|---|---|---|---|---|
| 1 | 1 | 1.960 | 0.552 | 1.881 | 4.450 | 4.450 |
| 2 | 1 | 1.980 | 0.558 | 1.900 | 4.470 | 4.470 |
| Hmotnost celkem [kg] | | | | | | 5.504 |

Položka č. 15 | ø10

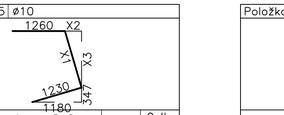


| Poloha | ks. | Úseky [m] X1 | X2 | X3 | Délka [m] | Celk. Délka [m] |
|---|---|---|---|---|---|---|
| 1 | 1 | 1.430 | 0.403 | 1.372 | 3.920 | 3.920 |
| 2 | 1 | 1.410 | 0.397 | 1.353 | 3.900 | 3.900 |
| Hmotnost celkem [kg] | | | | | | 4.825 |

Položka č. 1 | ø10

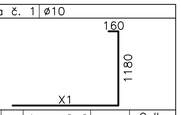


| Poloha | ks. | Úseky [m] X1 | Délka [m] | Celk. Délka [m] |
|---|---|---|---|---|
| 1 | 1 | 1.940 | 3.280 | 3.280 |
| 2 | 1 | 1.900 | 3.240 | 3.240 |
| 3 | 1 | 1.850 | 3.190 | 3.190 |
| 4 | 1 | 1.810 | 3.150 | 3.150 |
| 5 | 1 | 1.770 | 3.110 | 3.110 |
| 6 | 1 | 1.720 | 3.060 | 3.060 |
| 7 | 1 | 1.680 | 3.020 | 3.020 |
| 8 | 1 | 1.630 | 2.970 | 2.970 |
| 9 | 1 | 1.590 | 2.930 | 2.930 |
| 10 | 1 | 1.550 | 2.890 | 2.890 |
| 11 | 1 | 1.500 | 2.840 | 2.840 |
| 12 | 1 | 1.460 | 2.800 | 2.800 |
| 13 | 1 | 1.420 | 2.760 | 2.760 |
| Hmotnost celkem [kg] | | | | 24.211 |

Položka č. 4 | ø10

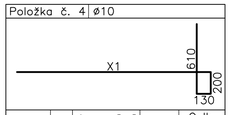


| Poloha | ks. | Úseky [m] X1 | Délka [m] | Celk. Délka [m] |
|---|---|---|---|---|
| 1 | 1 | 1.480 | 2.420 | 2.420 |
| 2 | 1 | 1.520 | 2.460 | 2.460 |
| 3 | 1 | 1.570 | 2.510 | 2.510 |
| 4 | 1 | 1.610 | 2.550 | 2.550 |
| 5 | 1 | 1.650 | 2.590 | 2.590 |
| 6 | 1 | 1.700 | 2.640 | 2.640 |
| 7 | 1 | 1.740 | 2.680 | 2.680 |
| 8 | 1 | 1.780 | 2.720 | 2.720 |
| 9 | 1 | 1.830 | 2.770 | 2.770 |
| 10 | 1 | 1.870 | 2.810 | 2.810 |
| 11 | 1 | 1.920 | 2.860 | 2.860 |
| Hmotnost celkem [kg] | | | | 17.899 |

Položka č. 14 | ø8

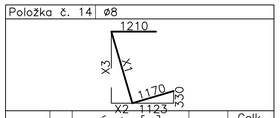


| Poloha | ks. | Úseky [m] X1 | X2 | X3 | Délka [m] | Celk. Délka [m] |
|---|---|---|---|---|---|---|
| 1 | 1 | 1.990 | 0.561 | 1.909 | 4.370 | 4.370 |
| 2 | 1 | 2.010 | 0.566 | 1.929 | 4.390 | 4.390 |
| 3 | 1 | 2.020 | 0.569 | 1.938 | 4.400 | 4.400 |
| 4 | 1 | 2.040 | 0.575 | 1.957 | 4.420 | 4.420 |
| 5 | 1 | 2.050 | 0.578 | 1.967 | 4.430 | 4.430 |
| 6 | 1 | 2.070 | 0.583 | 1.986 | 4.450 | 4.450 |
| Hmotnost celkem [kg] | | | | | | 10.452 |

Položka č. 16 | ø8

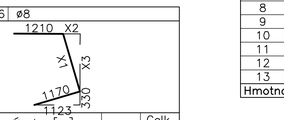


| Poloha | ks. | Úseky [m] X1 | X2 | X3 | Délka [m] | Celk. Délka [m] |
|---|---|---|---|---|---|---|
| 1 | 1 | 1.520 | 0.428 | 1.458 | 3.900 | 3.900 |
| 2 | 1 | 1.510 | 0.425 | 1.449 | 3.890 | 3.890 |
| 3 | 1 | 1.490 | 0.420 | 1.430 | 3.870 | 3.870 |
| 4 | 1 | 1.480 | 0.417 | 1.420 | 3.860 | 3.860 |
| 5 | 1 | 1.460 | 0.411 | 1.401 | 3.840 | 3.840 |
| 6 | 1 | 1.450 | 0.408 | 1.391 | 3.830 | 3.830 |
| Hmotnost celkem [kg] | | | | | | 9.160 |

Položka č. 8 | ø10

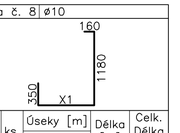


| Poloha | ks. | Úseky [m] X1 | Délka [m] | Celk. Délka [m] |
|---|---|---|---|---|
| 1 | 1 | 0.390 | 2.080 | 2.080 |
| 2 | 1 | 0.900 | 2.590 | 2.590 |
| 3 | 1 | 1.420 | 3.110 | 3.110 |
| Hmotnost celkem [kg] | | | | 4.800 |

Položka č. 9 | ø10

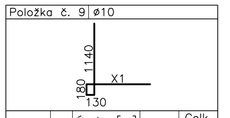


| Poloha | ks. | Úseky [m] X1 | Délka [m] | Celk. Délka [m] |
|---|---|---|---|---|
| 1 | 1 | 1.540 | 2.990 | 2.990 |
| 2 | 1 | 1.020 | 2.470 | 2.470 |
| 3 | 1 | 0.490 | 1.940 | 1.940 |
| Hmotnost celkem [kg] | | | | 4.566 |

Položka č. 3 | ø8

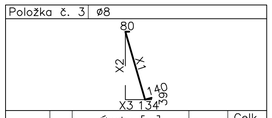


| Poloha | ks. | Úseky [m] X1 | X2 | X3 | Délka [m] | Celk. Délka [m] |
|---|---|---|---|---|---|---|
| 1 | 1 | 1.520 | 1.458 | 0.428 | 1.740 | 1.740 |
| 2 | 1 | 1.500 | 1.439 | 0.423 | 1.720 | 1.720 |
| 3 | 1 | 1.490 | 1.430 | 0.420 | 1.710 | 1.710 |
| Hmotnost celkem [kg] | | | | | | 2.042 |

Položka č. 10 | ø8

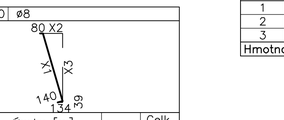


| Poloha | ks. | Úseky [m] X1 | X2 | X3 | Délka [m] | Celk. Délka [m] |
|---|---|---|---|---|---|---|
| 1 | 1 | 1.990 | 0.558 | 1.910 | 2.210 | 2.210 |
| 2 | 1 | 1.970 | 0.553 | 1.891 | 2.190 | 2.190 |
| 3 | 1 | 1.960 | 0.550 | 1.881 | 2.180 | 2.180 |
| Hmotnost celkem [kg] | | | | | | 2.599 |


AQUATIS a.s.
Botanická 834/56, 602 00 Brno
Tel: +420 541 554 111
Fax: +420 541 211 205
E-mail: info@aquatis.cz
Http://www.aquatis.cz
Zodpovědný projektant: ING. JIŘÍ ŠEDIVÝ
Hlavní inženýr projektu: ING. JIŘÍ ŠEDIVÝ
Vedoucí střediska: ING. JIŘÍ ŠVANCARA
Vypracoval: ING. MARTIN ŠKOLNÍK
Kontroloval: ING. ŠÁRKA FLORIANOVÁ
Zakázkové číslo: 022180A
Datum: DUBEN 2023
Stupeň dokumentace: DPS
Název souboru: Blok_02_4-96.dwg


Akce

**BĚLÁ - DOMAŠOV, KM 25,500 - 27,800**
**ODSTRANĚNÍ PS 2021 (Č.ST.3841)**
**SO 02.4 OPEVNĚNÍ KORYTA - km 26,462 - 26,503**

Příloha

**VÝKRES VÝZTUŽE - BLOK 02.4/06**

Měřítko: 1 : 25

Číslo přílohy: 02.4.6

Objednatel: POVODÍ ODRY, STÁTNÍ PODNIK ZÁVOD OPAVA