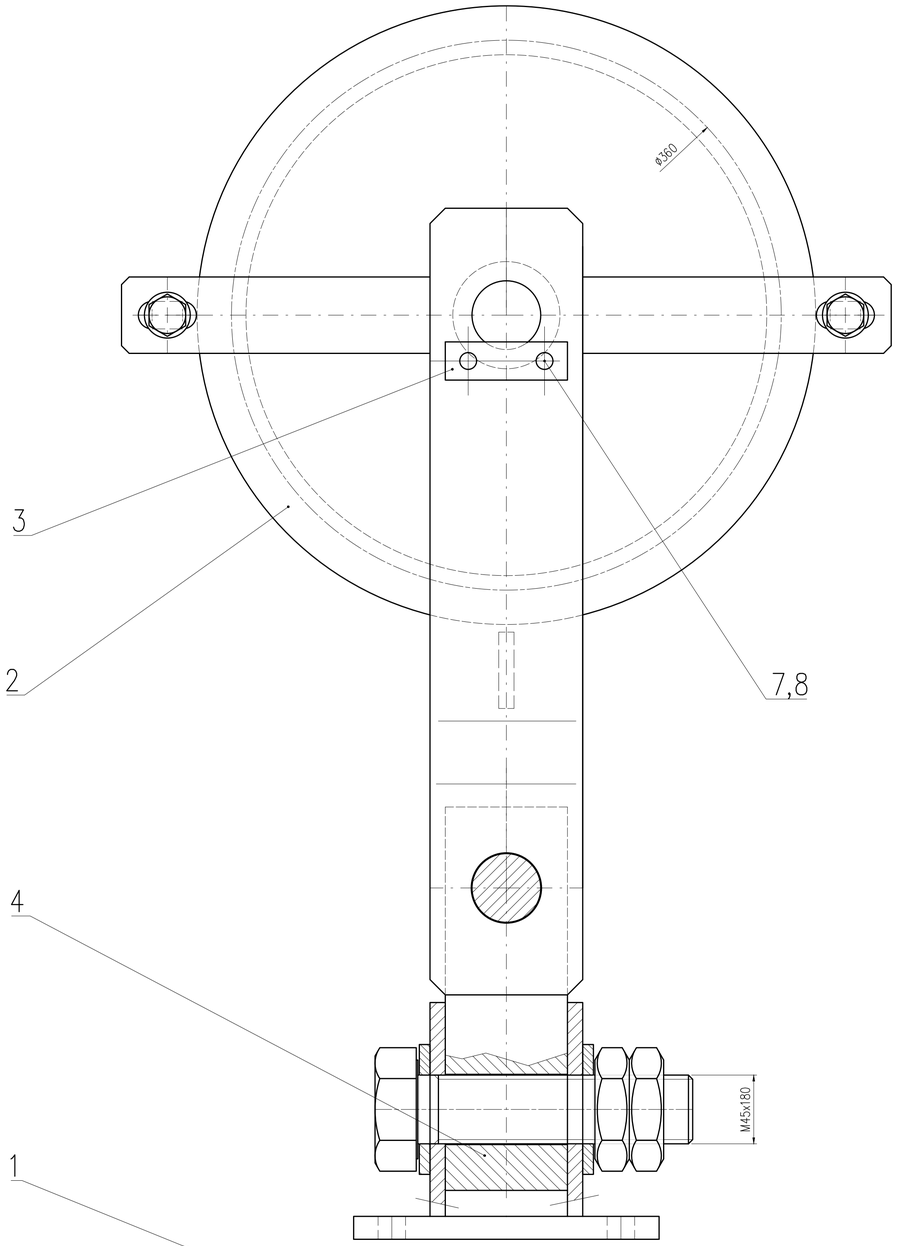


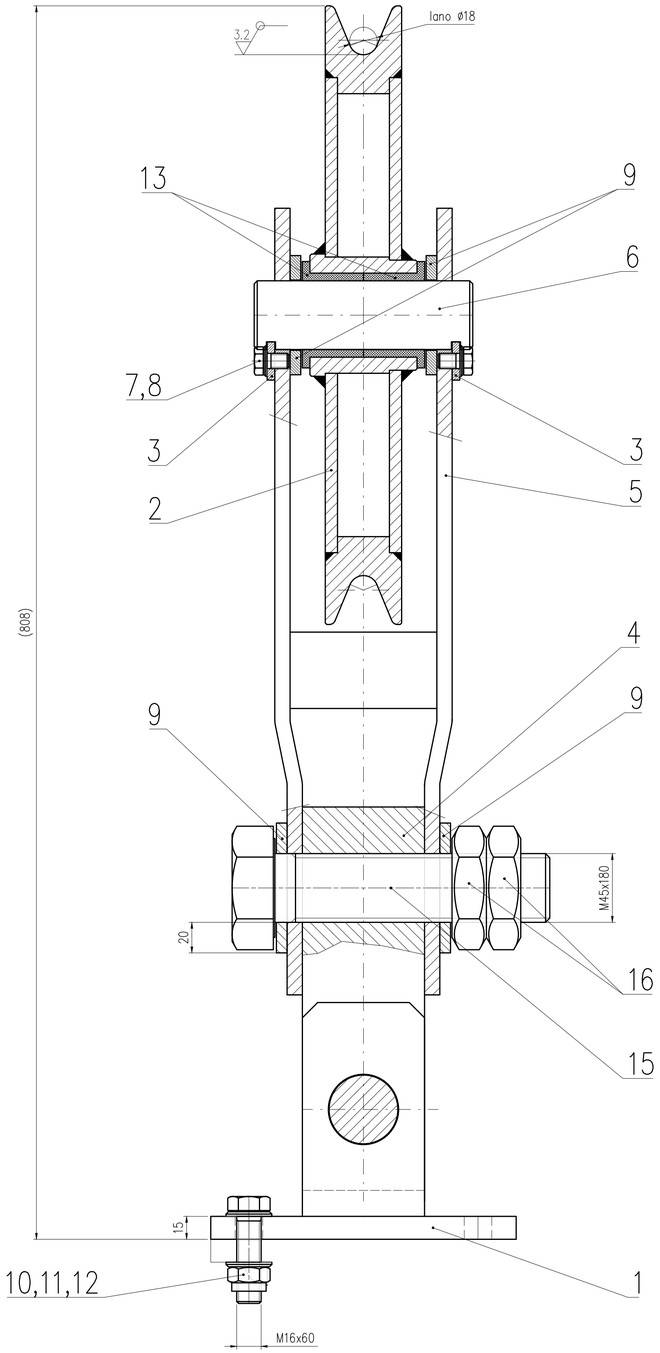


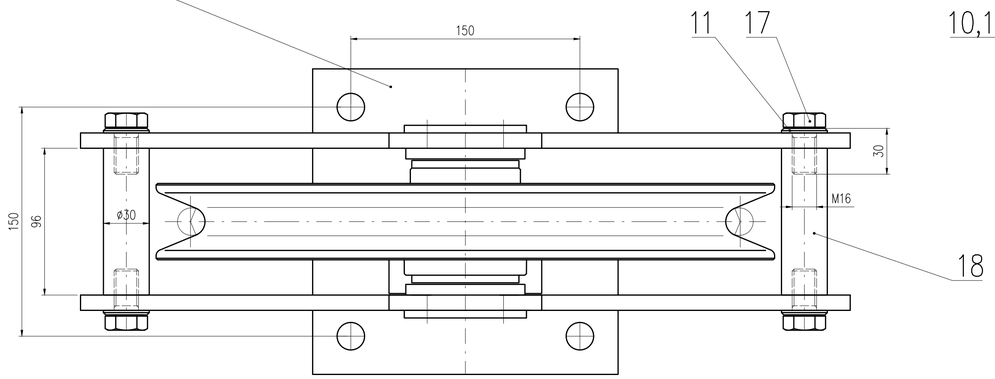


# SESTAVIT 1x

POVRCHOVÁ OCHRANA - VIZ OCELOVÁ KONSTRUKCE GARÁŽE

MAXIMÁLNÍ ZATÍŽENÍ KLADKY = 60kN

PŘED SESTAVENÍM NAMAZAT POHYBLIVÉ DÍLY VČ. SPOJOVACÍHO MATERIÁLU
LITNÝM TUKEM S GRAFITEM
SPOJOVACÍ MATERIÁL NEREZ A2

| Poz. | Číslo výkresu – Číslo TDP | Kusů | Název – rozměr součásti | Číslo normy | Materiál | Třída odpadu | Hmot. č. 1 ks/kg |
|---|---|---|---|---|---|---|---|
| 18 | 4-P-03 318 | 2 | ROZPĚRKA | | | | 0,4 |
| 17 | | 4 | ŠROUB M16x30 | ČSN EN 24 017 | A2 | | 0,1 |
| 16 | | 4 | MATICE NÍZKÁ M45 | DIN 439 2 | A2<br>např.: FABORY | | 0,3 |
| 15 | | 2 | ŠROUB M45x180 | DIN 931 | A2<br>např.: FABORY | | 2,5 |
| 14 | | | | | | | |
| 13 | | 2 | PŘÍRUBOVÉ POUZDRO B50 | F4540 | BRONZ<br>dodává JINPO sro | | 0,4 |
| 12 | | 4 | MATICE SAMOJISTNÁ M16 | DIN 985 | A2 | | 0,03 |
| 11 | | 8 | PODLOŽKA 17 | DIN 125A | A2 | | 0,01 |
| 10 | | 4 | ŠROUB M16x60 | ČSN EN 24 017 | A2 | | 0,1 |
| 9 | | 6 | PODLOŽKA 46 | DIN 125A | NEREZ A2<br>dodává např.: www.prumex.cz | | 0,3 |
| 8 | | 4 | PODLOŽKA 10,5 | DIN 125A | A2 | | 0,005 |
| 7 | | 4 | Šroub M10x16 | ČSN EN 24 017 | A2 | | 0,002 |
| 6 | 4-P-03 312 | 1 | ČEP 45 (oprac) | | | | 7 |
| 5 | 3-P-03 317 | 1 | BOČNICE KLADKY | | | | 10 |
| 4 | 4-P-03 316 | 1 | KOSTKA | | | | 11 |
| 3 | 4-P-03 311 | 2 | PŘÍDRŽKA 50 | | | | 0,1 |
| 2 | 3-P-03 315 | 1 | KLADKA | | | | 36,5 |
| 1 | 3-P-03 314 | 1 | PATKA KLADKY | | | | 6,3 |

Změna | Datum | Podpis

**PROKON - BRNO**
**CZECH REPUBLIC**

| Poz. | Číslo sestavy | Zakázka | Poz. | Číslo sestavy | Zakázka | Poz. | Číslo sestavy | Zakázka | Měřítko |
|---|---|---|---|---|---|---|---|---|---|
| | | | | | | | | | 1:2 |

Kreslil: Ing. MUCHA
Přezk.:
Schválil: Ing. MUCHA
Datum: 06/22
Celková hmotnost 82,5

Název: KYVNÁ KLADKA

Číslo výkresu: 1-P-03 313

List číslo | Počet listů