PŮDORYS SO 01
M 1:50

VTOKOVÉ ČESLE
M 1:20

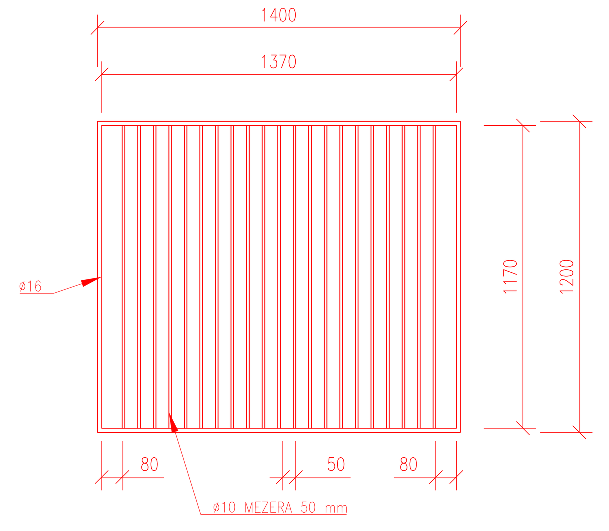

VÝPIS MATERIÁLU (ČESLE)
NEREZ 1.4301

OZNAČENÍ PRUTU	DÉLKA (m)	POČET (ks)	HMOTNOST (kg/m)	CELKOVÁ DÉLKA (m)	HMOTNOST CELKEM (kg)
ø 16	1.4000	2	1.5800	2.8000	4.4200
ø 16	1.1700	2	1.5800	2.3400	3.7000
ø 10	1.1700	2	0.6200	24.5700	15.2300
HMOSTNOST CELKEM					23.3500

LEGENDA:

- OPRAVOVANÁ KONSTRUKCE
- STÁVAJÍCÍ KONSTRUKCE
- OBNOVA A VÝMĚNA TECHNOLOGIE A ELEKTROINSTALACE
- KONSTRUKCE ZÁBRADLÍ
- KABELOVÉ VEDENÍ VIZ D.1.3.2
- OPRAVA LÁVKY PRO PĚŠÍ

OPRAVA BETONOVÝCH ŘÍMS PLAVEBNÍ KOMORY:
ODSTRANĚNÍ STÁVAJÍCÍHO BETONU DO HLOUBKY 0,3–0,6 m
NAHRAZENÍ NOVÝM BETONEM KOTVENÝM KE STÁVAJÍCÍ BETONOVÉ KONSTRUKCI, BETON C 30/37, XC4 XF3 S VÝZTUŽÍ B500B
OBJEM ODSTRANĚNÉHO BETONU: 51,5 m^3

OPRAVA BETONU VE STĚNÁCH PLAVEBNÍ KOMORY
ODSTRANĚNÍ STÁVAJÍCÍHO BETONU VE STĚNÁCH KOMORY, ZAVAZOVACÍCH KŘÍDEL A NÁJEZDOVÝCH PILÍŘŮ OCEL. MOSTU V TL. 0,15–0,85 m PO ÚROVEŇ DNA
NOVÉ BETON. KONSTRUKCE KOTVENY KE STÁVAJÍCÍ ŽB KONSTRUKCI S VYUŽITÍM KOTVÍCÍCH TRNŮ øR12 (9ks/m^2),
BETON C 30/37, XC4 XF3 S VÝZTUŽÍ B500B,
OBJEM OPRAVENÉHO BETONU: 85 m^3

OPRAVA DNA V PROSTORU OSAZENÍ NOVÝCH TECHNOLOGIÍ:
ODSTRANĚNÍ STÁVAJÍCÍHO BETONU V PROSTORU PROVIZORNÍHO HRAZENÍ A OSAZENÍ VRAT
NOVÉ BETON. KONSTRUKCE KOTVENY KE STÁVAJÍCÍ ŽB KONSTRUKCI S VYUŽITÍM KOTVÍCÍCH TRNŮ øR16 (9ks/m^2),
BETON C30/37, XC4 XF3 S VÝZTUŽÍ B500B
PLOCHA OPRAVY DNA: 15,4 m^3

OBNOVA A VÝMĚNA STÁVAJÍCÍ TECHNOLOGIE A ELEKTROINSTALACE

OPRAVA DNA PLAVEBNÍ KOMORY
OTRYSKÁNÍ VYSOKOTLAKOVÝM VODNÍM PAPRSKEM O TLAKU 1000 bar. ODSTRANĚNÍ NESOUDRŽNÉ ČÁSTI BETONU, ZKARBONATOVANÉHO A POPRASKANÉHO BETONU, APOD.
PROJEKT PŘEDPOKLÁDÁ OPRAVU BETONU VE DNĚ VE 20% Z CELKOVÉ PLOCHY
LOKÁLNÍ OPRAVA KAVEREN V BETONU:
VYBOURÁNÍ NA ZDRAVÝ BETON, ODSTRANĚNÍ NESOUDRŽNÉ ČÁSTI BETONU, ZKARBONATOVANÉHO A POPRASKÁNÉHO BETONU, APOD.
VYBETONOVÁNÍ BETONEM C30/37, XC4 XF3 KOTVENÝM K PODKLADU POMOCÍ KOTVÍCÍCH TRNŮ R16 (9ks/m^2)
PROVEDENÍ HRUBÉ REPROFILACE (TL. ODSTRANĚNÉHO, CHYBĚJÍCÍHO BETONU > 40 mm) POLYMEREM MODIFIKOVANOU MALTOU S VLÁKNY A JEMNÉ REPROFILACE (TL. ODSTR. A CHYBĚJÍCÍHO BETONU < 40 mm) NANESENÍM SÍRANOVZDORNÉ VYSPRÁVKOVÉ MALTY, PODKLAD MUSÍ BÝT PROVLHČEN A PEVNÝ, BEZ PRACHU A OŠETŘEN ADHÉZNÍM MŮSTKEM.
PŘEDPOKLÁDANÁ PLOCHA OPRAVOVANÉHO BETONU DNA: 69,8 m^2

OHUMUSOVANÍ A ZATRAVNĚNÍ V TL. 0,15 m

OPRAVA STĚN PLAVEBNÍ KOMORY
OTRYSKÁNÍ VYSOKOTLAKOVÝM VODNÍM PAPRSKEM O TLAKU 1000 bar. ODSTRANĚNÍ NESOUDRŽNÉ ČÁSTI BETONU, ZKARBONATOVANÉHO A POPRASKANÉHO BETONU, APOD.
PROJEKT PŘEDPOKLÁDÁ OPRAVU BETONU VE STĚNÁCH V 20% CELKOVÉ PLOCHY
LOKÁLNÍ OPRAVA KAVEREN V BETONU (PŘEDPOKLAD CCA 10% CELKOVÉHO POVRCHU BETONU):
VYBOURÁNÍ NA ZDRAVÝ BETON, ODSTRANĚNÍ NESOUDRŽNÉ ČÁSTI BETONU, ZKARBONATOVANÉHO A POPRASKÁNÉHO BETONU, APOD.
VYBETONOVÁNÍ BETONEM C30/37, XC4 XF3 KOTVENÝM K PODKLADU POMOCÍ KOTVÍCÍCH TRNŮ R12 (9ks/m^2)
PROVEDENÍ HRUBÉ REPROFILACE (TL. ODSTRANĚNÉHO, CHYBĚJÍCÍHO BETONU > 40 mm) POLYMEREM MODIFIKOVANOU MALTOU S VLÁKNY A JEMNÉ REPROFILACE (TL. ODSTR. A CHYBĚJÍCÍHO BETONU < 40 mm) NANESENÍM SÍRANOVZDORNÉ VYSPRÁVKOVÉ MALTY, PODKLAD MUSÍ BÝT PROVLHČEN A PEVNÝ A BEZ PRACHU
U VIDITELNÝCH KONSTRUKCÍ NAD PROVOZNÍ HLADINOU POVRCH UPRAVEN VYHLAZOVACÍ STĚRKOU A OPATŘEN OCHRANNÝM NÁTĚREM NA BÁZI AKRYLÁTOVÉ DISPERZE
PLOCHA OPRAVOVANÉHO BETONU STĚN: 23,8 m^2
KAMENNÝ OBKLAD BUDE OČISTĚN TLAKOVOU VODOU. SPÁRY BUDOU VYPLNĚNY MALTOU URČENOU PRO ZDĚNÍ KAMENE
PLOCHA OPRAVOVANÉHO KYKLOPSKÉHO ZDIVA: 362 m^2

OPRAVA OSTATNÍCH KONSTRUKCÍ VNĚ PLAVEBNÍ KOMORY:
OTRYSKÁNÍ VYSOKOTLAKOVÝM VODNÍM PAPRSKEM O TLAKU 1000 bar.
OPRAVA MENŠÍCH PRASKLIN, NEROVNOSTÍ APOD. JEMNOU REPROFILACÍ SÍRANOVZDORNÉ VYSPRÁVKOVÉ MALTY.
POVRCH BETONU UPRAVEN VYHLAZOVACÍ STĚRKOU A OPATŘEN SJEDNOCUJÍCÍM OCHRANNÝM NÁTĚREM

POZNÁMKY:

POVRCH DNA I STĚN PK BUDE KOMPLETNĚ OČISTĚN VYSOKOTLAKOVÝM VODNÍM PAPRSKEM O TLAKU 1000 bar V CELKOVÉ PLOŠE 1175 m^2.

PO VYPUŠTĚNÍ PK BUDE PŘEDEVŠÍM ZE DNA ODSTRANĚN SEDIMENT PŘEDPOKLÁDANÉ MOCNOSTI 0,3 m.
PŘEDPOKLÁDANÝ OBJEM ODSTRANĚNÉHO SEDIMENTU: 60 m^3

KONSTRUKCE SLOUPŮ, ZÁBRADLÍ A OSTATNÍCH KOVOVÝCH PRVKŮ BUDOU PO DOBU OPRAVY ODSTRANĚNY, OČIŠTĚNY A PO DOKONČENÍ OPRAV ZPĚTNĚ NAMONTOVÁNY

VÝŠKOVÉ KÓTY DNA BUDOU UPŘESNĚNY AŽ V PRŮBĚHU KOMPLEXNÍ OPRAVY PO VYPUŠTĚNÍ PLAVEBNÍ KOMORY

V RÁMCI OPRAVY BUDE PODÉL PK VYMĚNĚNO PODZEMNÍ KABELOVÉ VEDENÍ ELEKTROINSTALACE, VIZ PŘÍLOHA D.4

V RÁMCI OPRAV BUDE VYMĚNĚNO ÚCHYTNÉ LANO NA STĚNÁCH PK V CELKOVÉ DÉLCE 104 m

ODSTRANĚNÍ BETONU MUSÍ BÝT ŠETRNÉ S OHLEDEM NA STAV PK. DOPORUČENÁ TECHNOLOGIE ODSTRANĚNÍ BETONU: TECHNOLOGIE DIAMANTOVÉHO LANA A ŘEZÁNÍ BETONU PILOU

V RÁMCI STAVEBNÍCH PRACÍ NESMÍ DOJÍT K POŠKOZENÍ NOVĚ NAINSTALOVANÉ ELEKTROINSTALACE (OSVĚTLENÍ, KAMERY) PODÉL CESTY PK PRO VYČKÁVACÍ STÁNÍ

V RÁMCI STAVBY LZE LARSENOVÝ MOST VYUŽÍVAT POUZE S OMEZENOU TONÁŽÍ DO 4t

VODOHOSPODÁŘSKÝ ROZVOJ A VÝSTAVBA a.s.
Nábřežní 4
150 56 Praha 5
DIVIZE 06

VÝŠKOPISNÝ SYSTÉM: BpV
POLOHOPISNÝ SYSTÉM: S-JTSK

Verze

Kreslil	Navrhl	Odp. projektant	Techn. kontrola
ING.M. FIURÁŠEK	ING. M. FIURÁŠEK	ING. J. HETMÁNEK	Ing. Pavel Menhard

Paré

Kraj: Zlínský — Obec: Nedakonice
Investor: Povodí Moravy s.p. — K.Ú.: Nedakonice

Baťův kanál, PK Nedakonice, PK Vnorovy I. - komplexní oprava
SO 01 Oprava PK Nedakonice
D. Dokumentace objektů a technických a technologických zařízení

Půdorys SO 01

Soubor	D.1.1.1-3 Oprava PK Nedakonice SO 01.dwg
Formát	12A4
Datum	3/2024
Stupeň	DPS
Zakázka	1793/006
Měřítko	1:50
Č. výkresu	D.1.1.1