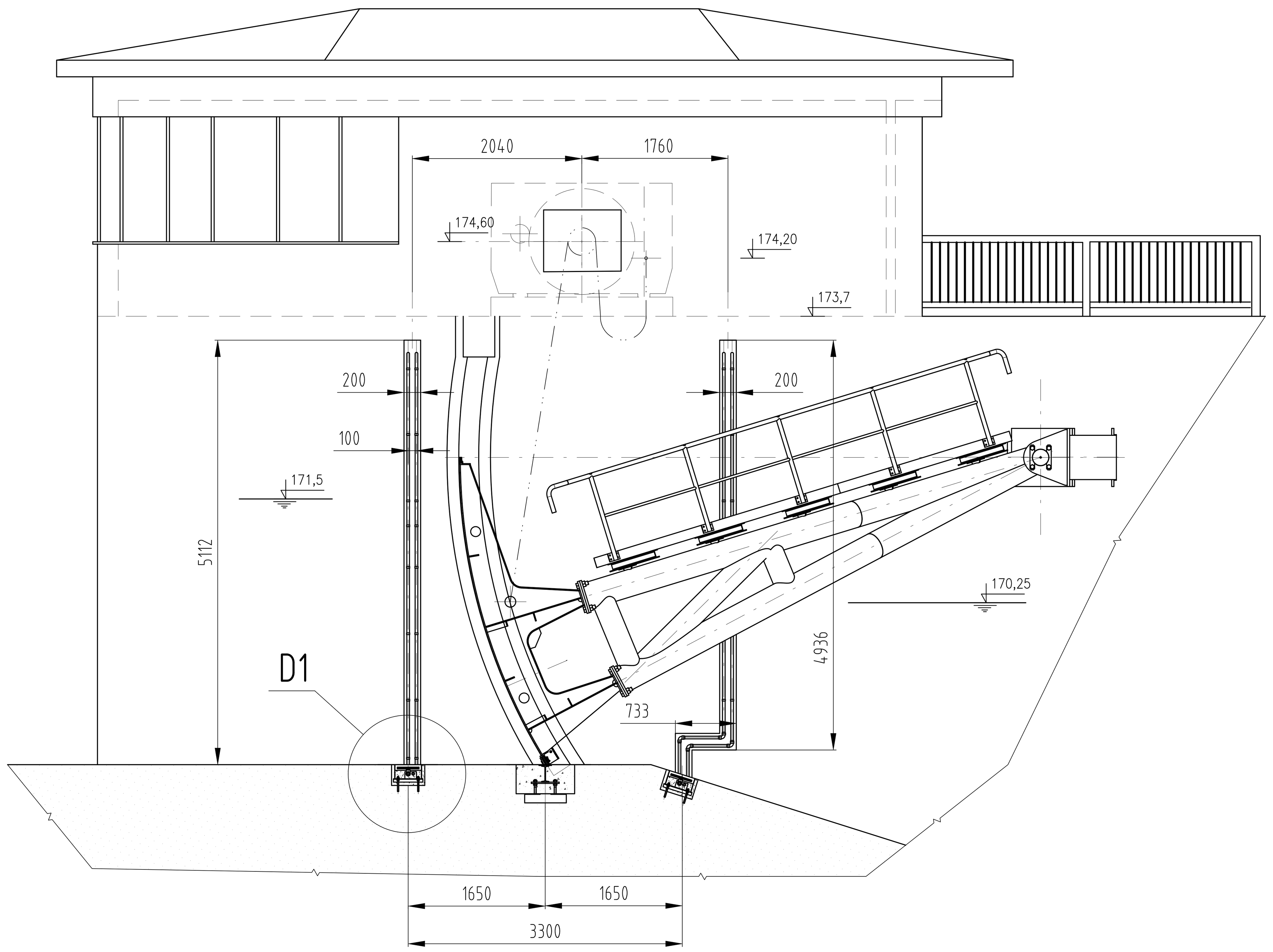


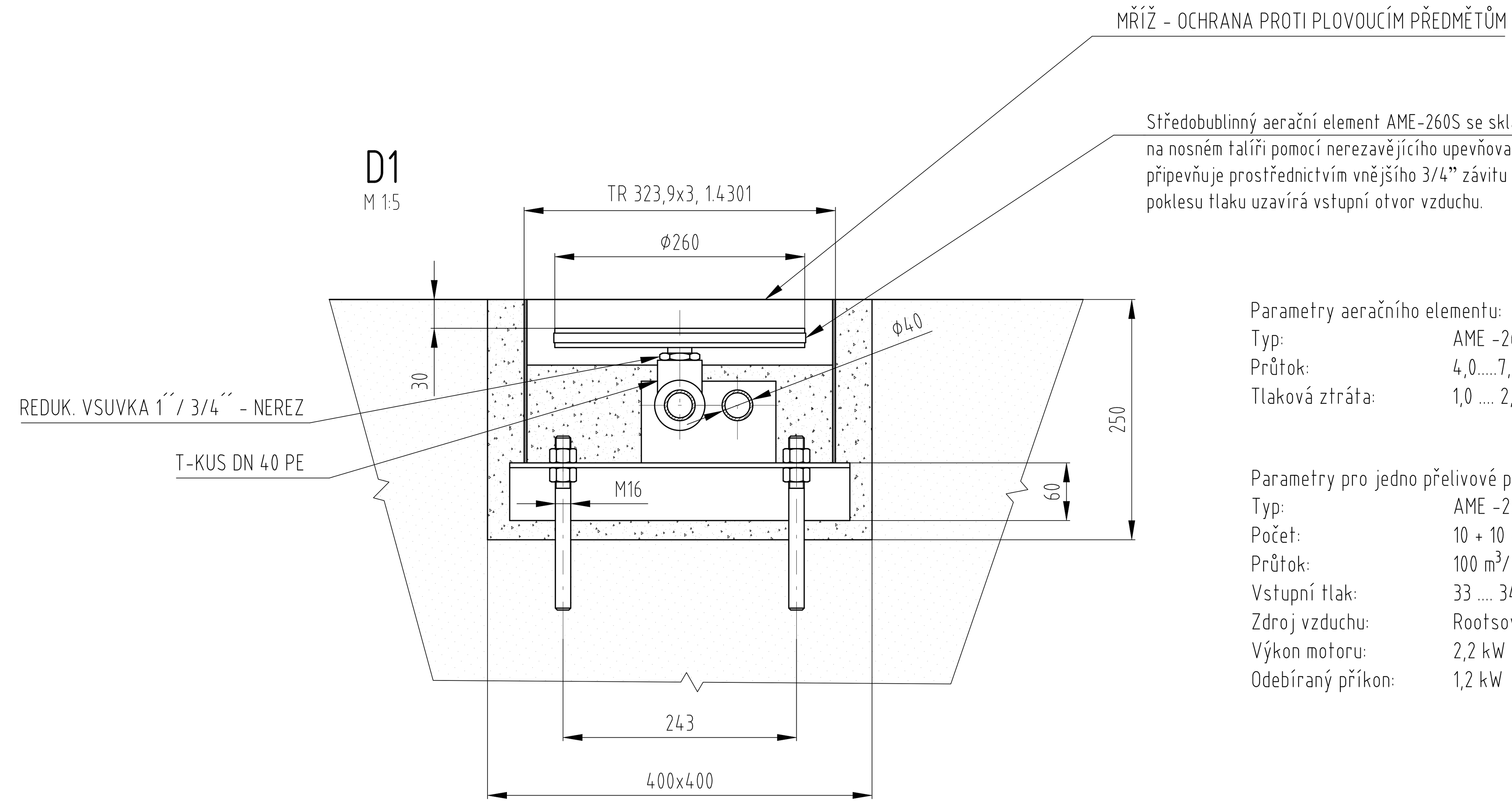


Středobublinný aerační element AME-260S se skládá z pryžové perforované membrány ( EPDM ) uchycené na nosném talíři pomocí nerezavějícího upevňovacího pásku se sponou. Na vzduchové potrubí se připevňuje prostřednictvím vnějšího 3/4" závitu a závitového odbočovače. Membrána AME – 260S při poklesu tlaku uzavírá vstupní otvor vzduchu.

Parametry aeračního elementu:

| | |
|---|---|
| Typ: | AME -260s |
| Průtok: | 4,0.....7,0 $m^3/h$ |
| Tlaková ztráta: | 1,0 .... 2,0 kPa |

Parametry pro jedno přelivové pole:

| | |
|---|---|
| Typ: | AME -260s |
| Počet: | 10 + 10 kusů |
| Průtok: | 100 $m^3/h$ |
| Vstupní tlak: | 33 .... 34 kPa |
| Zdroj vzduchu: | Rootsové dmýchadlo - bezolejové |
| Výkon motoru: | 2,2 kW |
| Odebíraný příkon: | 1,2 kW |

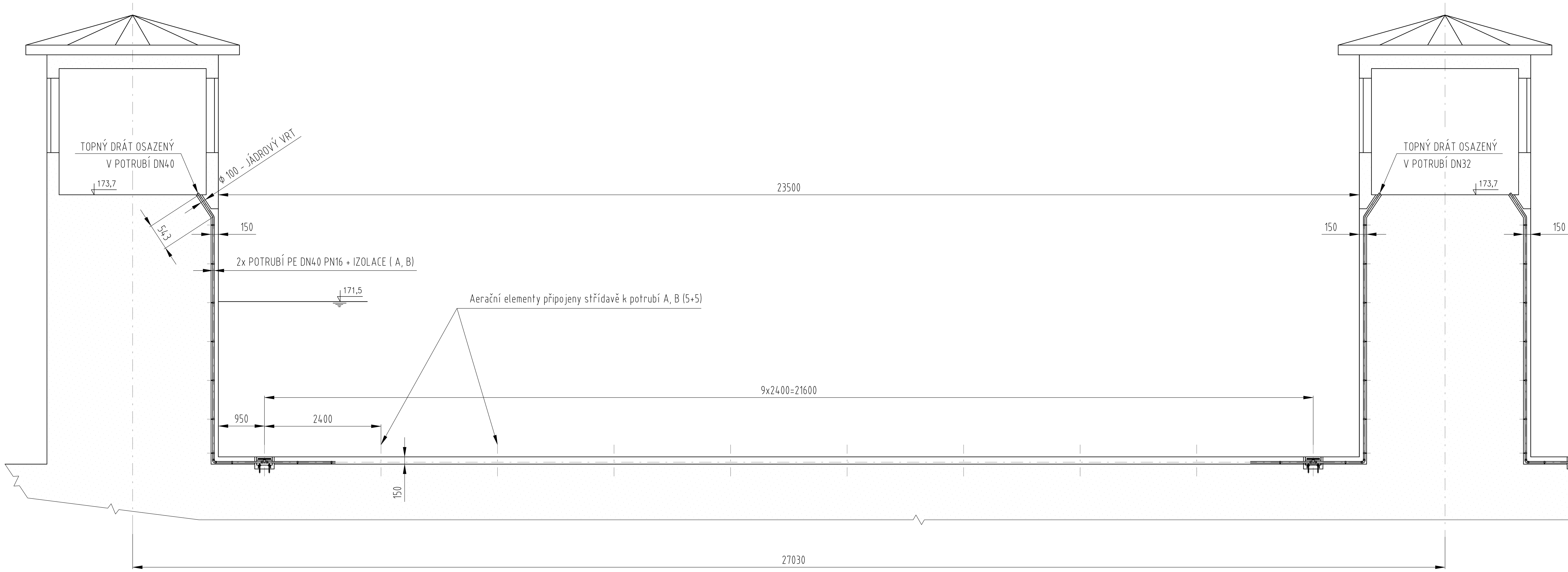


| | | | |
|---|---|---|---|
| ZMĚNA / REVISIONS | DATUM / DATE | PODPIS / SIGN | INDEX |
| HMOTNOST / WEIGHT [kg] | | MĚŘÍTKO / SCALE | 1:50 |
| ROZMĚR MAT. / DIMENSIONS | | | |
| MAT. VÝCHOZÍ / RAW MATERIAL | | POLOTOVAR / SEMIPRODUCT | SKUPINA |
| MAT. KONEČNÝ / FINAL MATERIAL | | TDP / TDP | |
| KRESLIL / DRAWN | Jízdný P. | DATUM / DATE | 03/2024 |
| PŘEZK. / CHECKED | | PŘESNOST ISO 2768-mH / ACCURACY ISO 2768-mH | |
| SCHVÁLIL / APPROVED | | TOLEROVÁNÍ ISO 8015 / TOLERANCING ISO 8015 | |
| TYP / TYPE | VDNM - POLE Č.2 | PROMÍTÁNÍ / PROJECTION | |
| SESTAVA / ASSEMBLY | | POZ. / ITEM | |

AQUAS vodní díla s.r.o.

VODOHOSPODÁŘSKÉ STAVBY
Podzimní 2a, Brno 61400

NÁZEV / TITLE: **ROZMRAZOVÁNÍ HRADÍCÍHO SEGMENTU**

ČÍSLO VÝKRESU / DRWG. NUMBER: 1-VDNM-0204

INDEX

Počet listů / No. OF SHEETS: 1 — List / SHEET No.: 1