ŘEZ A-A´
M 1:100

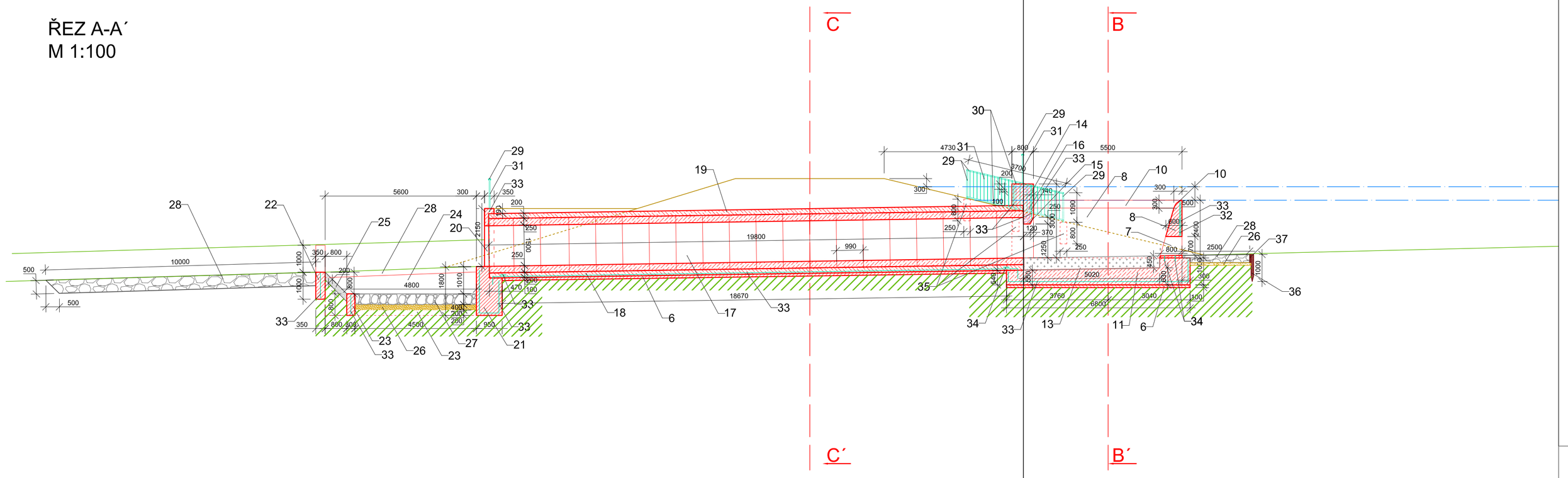

ŘEZ B -B´
M 1:50

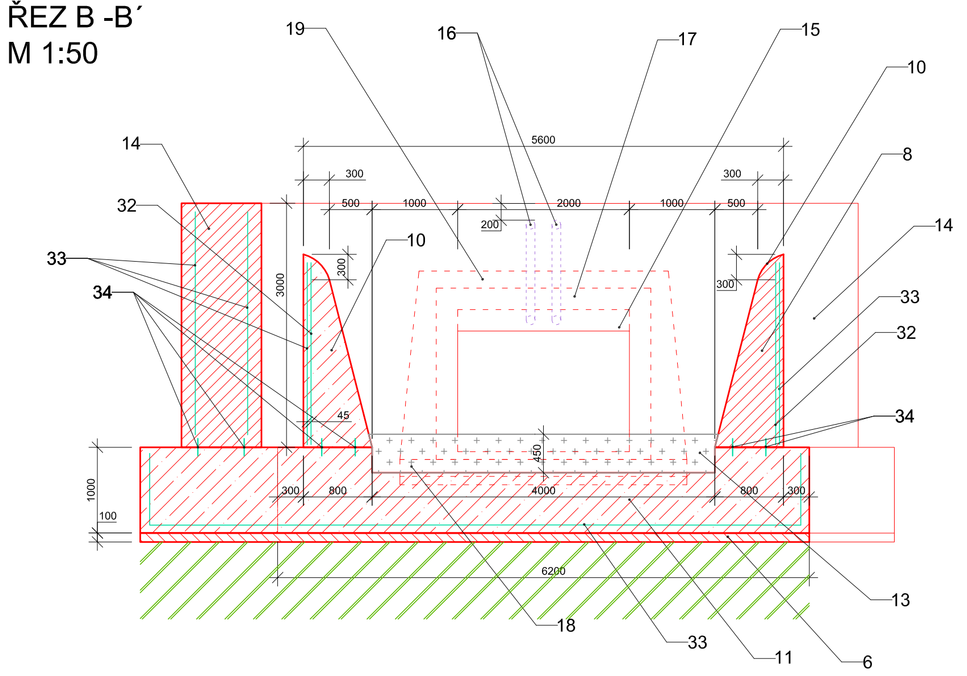

M 1:100

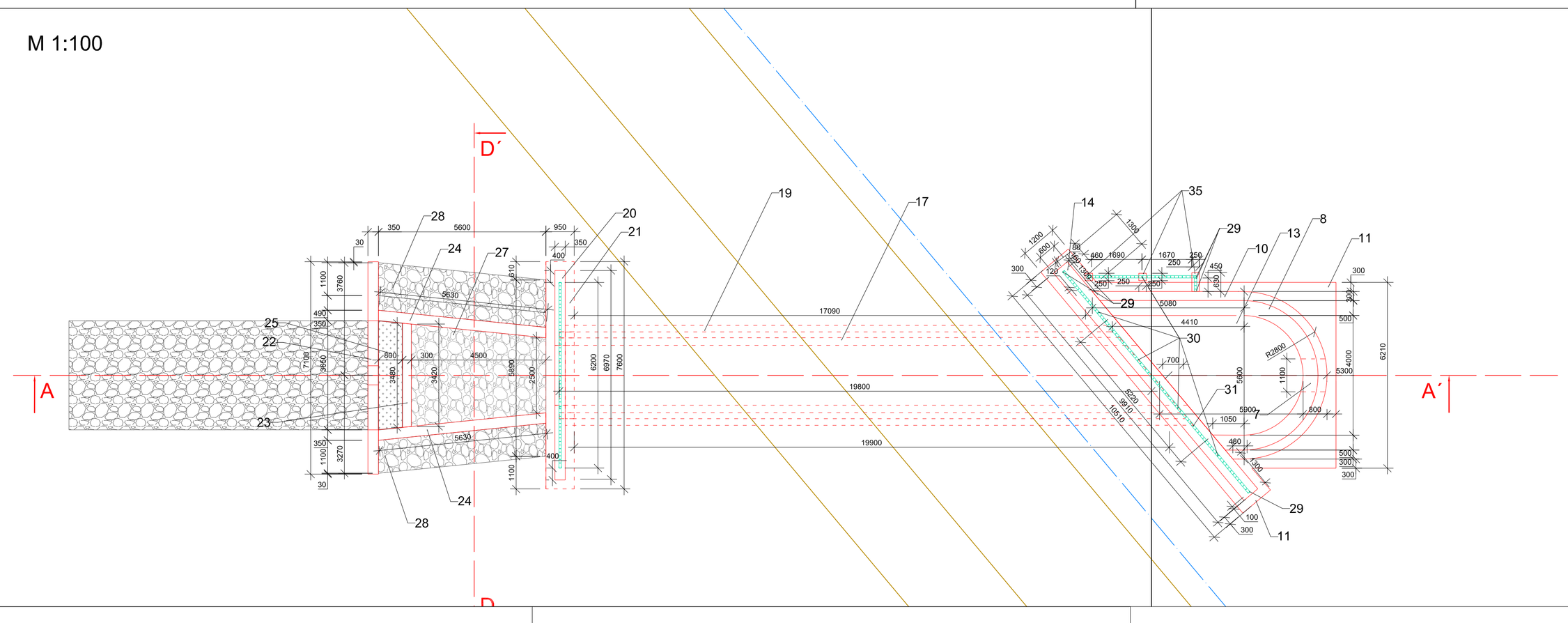

ŘEZ D -D´
M 1:100

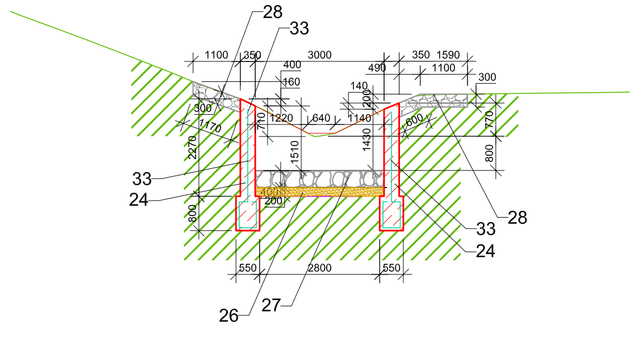

ŘEZ C -C´
M 1:50

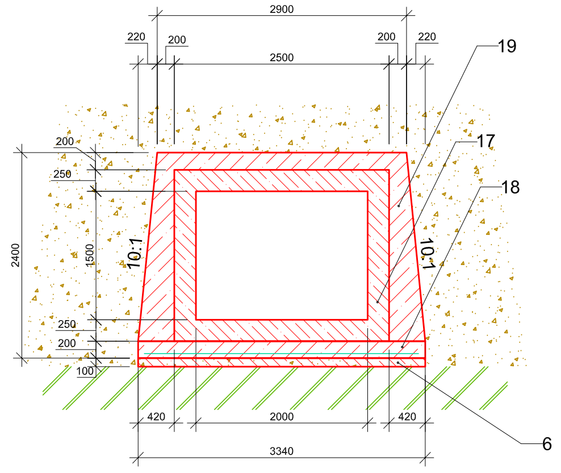

LEGENDA	
	STÁVAJÍCÍ TERÉN
	NOVÝ STAV
	VODNÍ HLADINA
	PROSTÝ BETON
	ŽELEZOBETON
	OCEL
	PE
	DŘEVO
	ZEMINA HRÁZE
	ŠTERKOPÍSEK
	KAMENNÁ DLAŽBA
	KAMENNÁ ROVNANINA
	ROSTLÝ TERÉN

SOUPIS PRVKŮ	
1	-
2	-
3	-
4	-
5	-
6	VYROVNÁVACÍ VRSTVA Z PROSTÉHO BETONU, TL. 100 mm
7	NÁTOKOVÉ OKNO DO SPADIŠTĚ BP
8	PŘELIVNÁ STĚNA BETPEČNOSTNÍHO PŘELIVU (BP)
9	ZEMNÍ NÁSYP PRO ZAKRYTÍ STĚNY BP
10	PŘELIVNÁ HRANA BP
11	ZÁKLAD SDRUŽENÉHO OBJEKTU
12	-
13	OPEVNĚNÍ SPADIŠTĚ BP ŽULOVÁ DLAŽBA DO BETONU - LOMOVÝ KÁMEN
14	OPERNÁ STĚNA BEZPEČNOSTNÍHO PŘELIVU
15	ŠKRTÍCÍ PROFIL ZÁKLADOVÉ VÝPUSTI
16	ZAVZDUŠŇOVACÍ POTRUBÍ ZV, PE DN 100
17	RÁMOVÉ PROPUSTIÍ 2000 X 1500 mm, SKLADEB. DÉLKA 990 mm
18	PODKLADNÍ DESKA RÁMOVÝCH PROPUSTÍ, TL. 200 mm
19	OBETONOVÁNÍ RÁM. PROPUSTÍ, TL. 200 mm, VNĚJŠÍ SKLONY STĚN 10:1
20	VÝTOKOVÉ ČELO ZV
21	ZÁKLAD VÝTOK. ČELA ZV
22	ŽB VÝTOKOVÁ OPĚRNÁ STĚNA VÝVARU
23	ŽB STABILIZAČNÍ PRÁH
24	ŽB OPĚRNÉ STĚNY VÝVARU
25	KAMENNÁ DLAŽBA DO BETONOVÉHO LOŽE
26	ŠTĚRKOPÍSKOVÝ PODSYP
27	KAMENNÁ ROVNANINA VYKLÍNOVANÁ
28	KAMENNÝ ZÁHOZ
29	OCELOVÉ "U" PROFILY 80 mm
30	OCELOVÉ "U" PROFILY 65 mm
31	OCELOVÉ PLCHÉ TRUBKY 25 x 10 mm
32	KARI SÍŤ TL. DRÁTU 5 mm, VELKIOST OK 10x10 mm
33	KARI SÍŤ TL. DRÁTU 8 mm, VELKIOST OK 10x10 mm
34	ROXORY TL. DRÁTU 12 mm
35	ZÁKLAD ZÁBRADLÍ
36	DUBOVÝ KÚL
37	DUBOVÉ PRKNO, TL 50 mm

ZODP. PROJEKTANT Ing. Jiří Kaplan	VYPRACOVAL Ing. Šárka Jirásková Ing. Miroslav Staněk	KONTROLOVAL Ing. Jiří Kaplan	AUTORIZACE Ing. Miloslav Šindlar	ŠINDLAR s.r.o. stavby vodního hospodářství a krajinného inženýrství 533 22 Bylé č.p. 67 IČO 260 03 236
KRAJ: Pardubický		OBEC (KLÚ): Písečná u Žamberka		FORMÁT 10 A4
VODOPRÁVNÍ ÚŘAD: Městský úřad Žamberk, Masarykovo nám. 166, 564 01 Žamberk				DATUM duben 2008
INVESTOR STAVBY: Česká republika, MZe, odbor zemědělská agentura a pozemkový úřad Tvrdkova 1191, 562 01 Ústí nad Orlicí				STUPEŇ DSP, RDS
				ČÍSLO ZAKÁZKY 20070092
Výstavba protipovodňových opatření (suchých nádrží, poldrů) v k.ú. Písečná u Žamberka				SOUŘADNÍ / VÝŠKOVÝ SYSTÉM JTSK / Bpv
				INTERVAL VRSTEVNIC -
STAVBA 1 - SDRUŽENÝ OBJEKT - PODROBNÁ SITUACE A VZOROVÉ ŘEZY				MĚŘÍTKO 1 : 100, 50 ČÍSLO KOPIE
				Č. VÝKRESU B.2.7.

(Tiskový formát 1000 X 600 mm)